FIG.3A

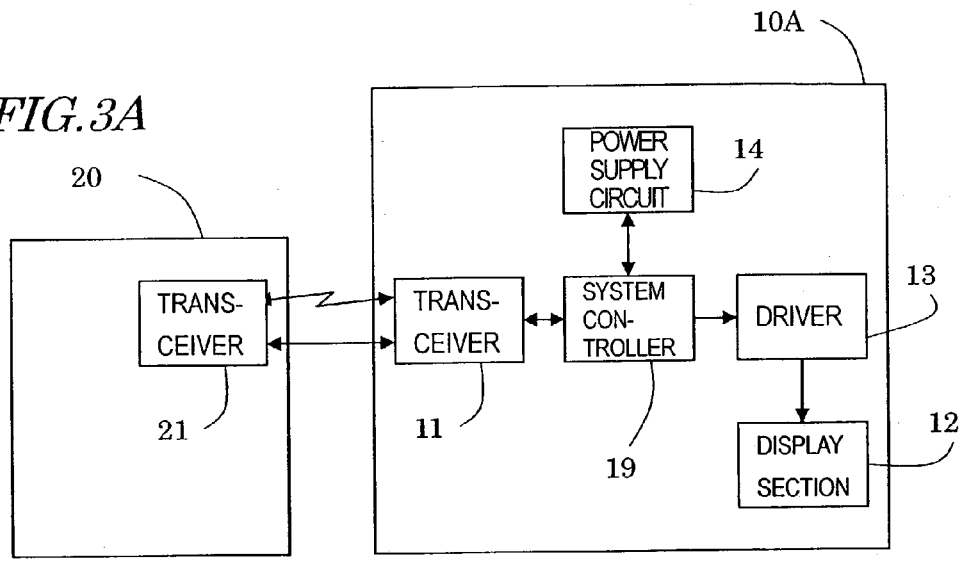

FIG.3B

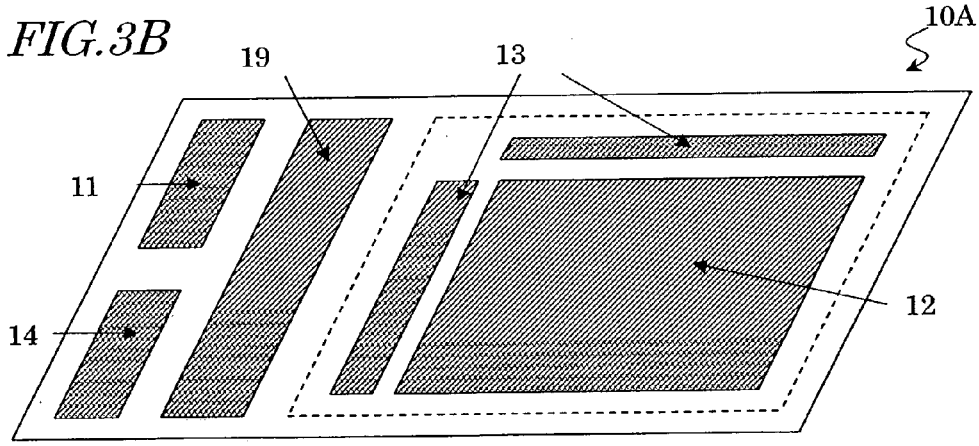
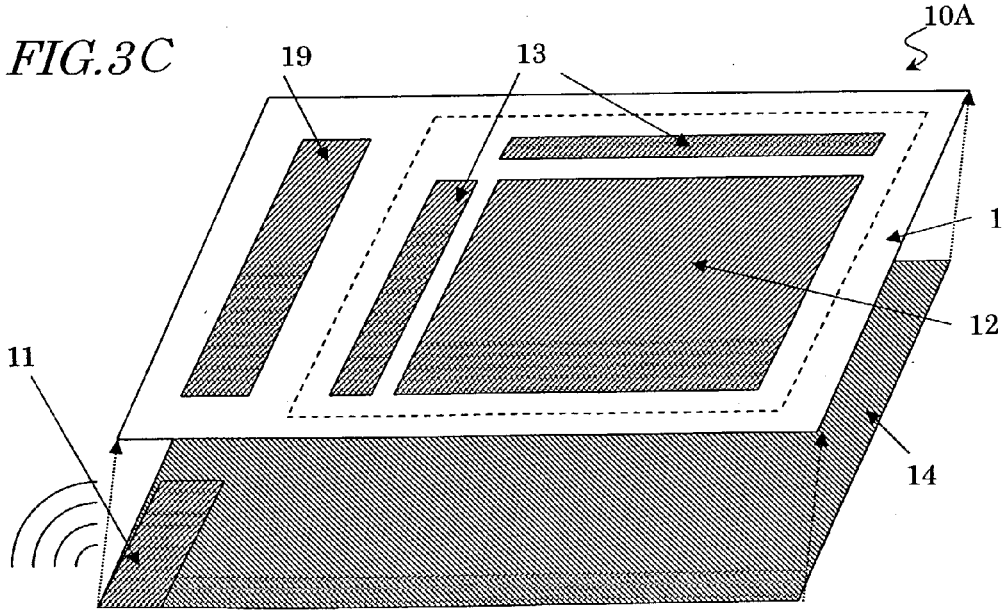
FIG.3C