Fig. 7

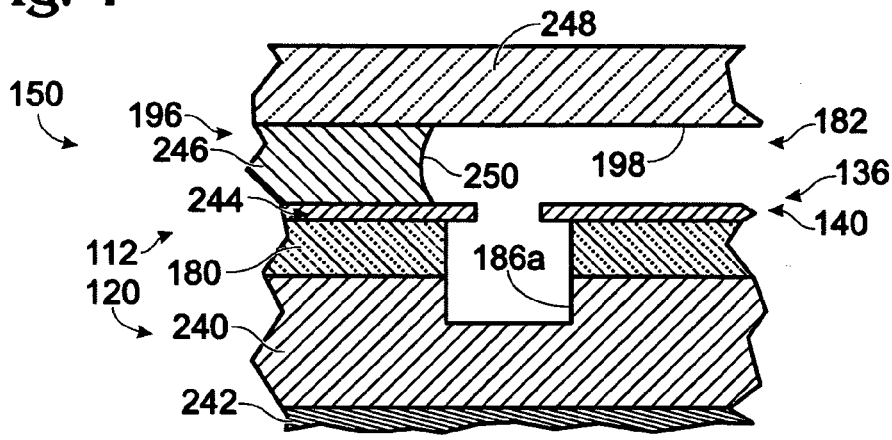
248
150
196
246
182
250
198
136
244
140
112
180
186a
120
240
242

Fig. 10

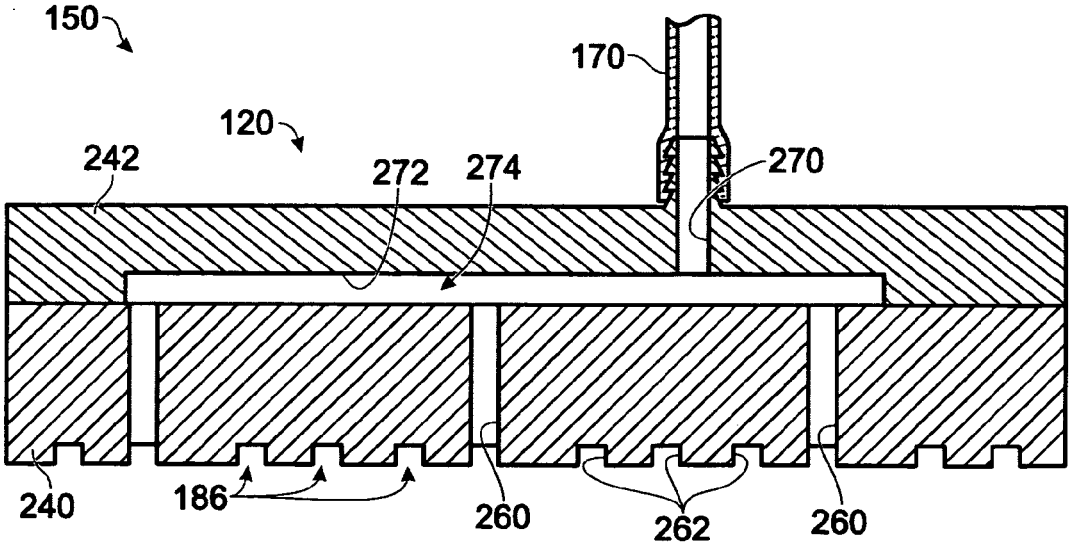
150
170
120
242
272
274
270
240
186
260
262
260