FIG. 1

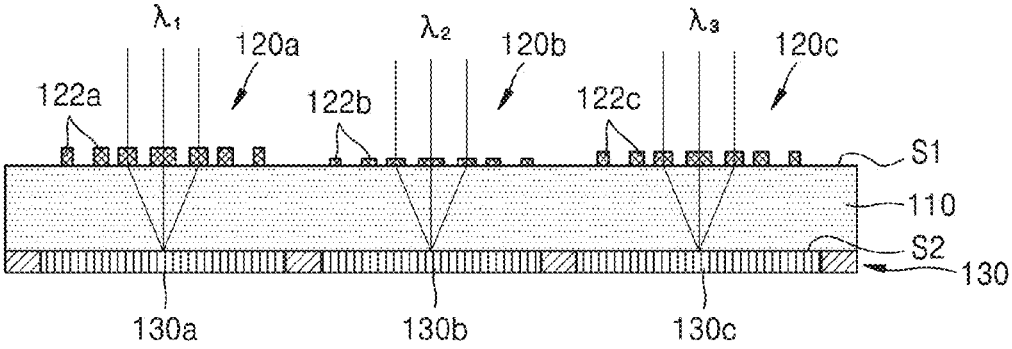
λ1
λ2
λ3
120a
120b
120c
122a
122b
122c
S1
110
S2
130
130a
130b
130c
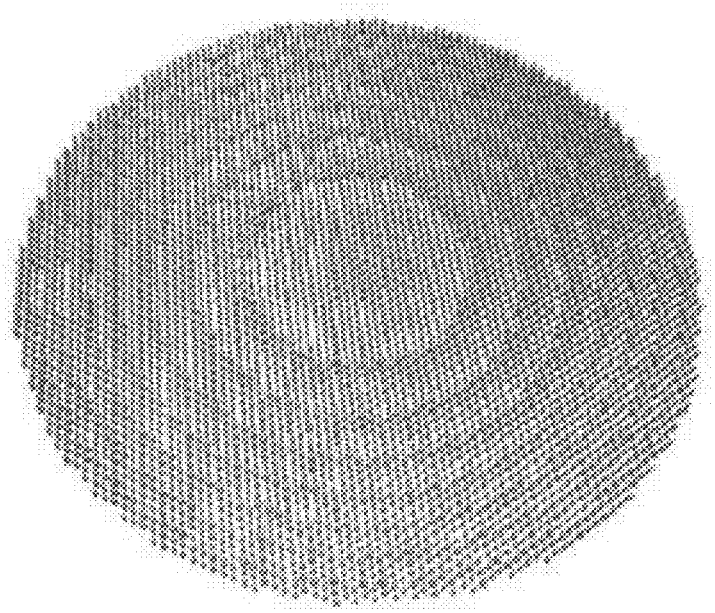
FIG. 2