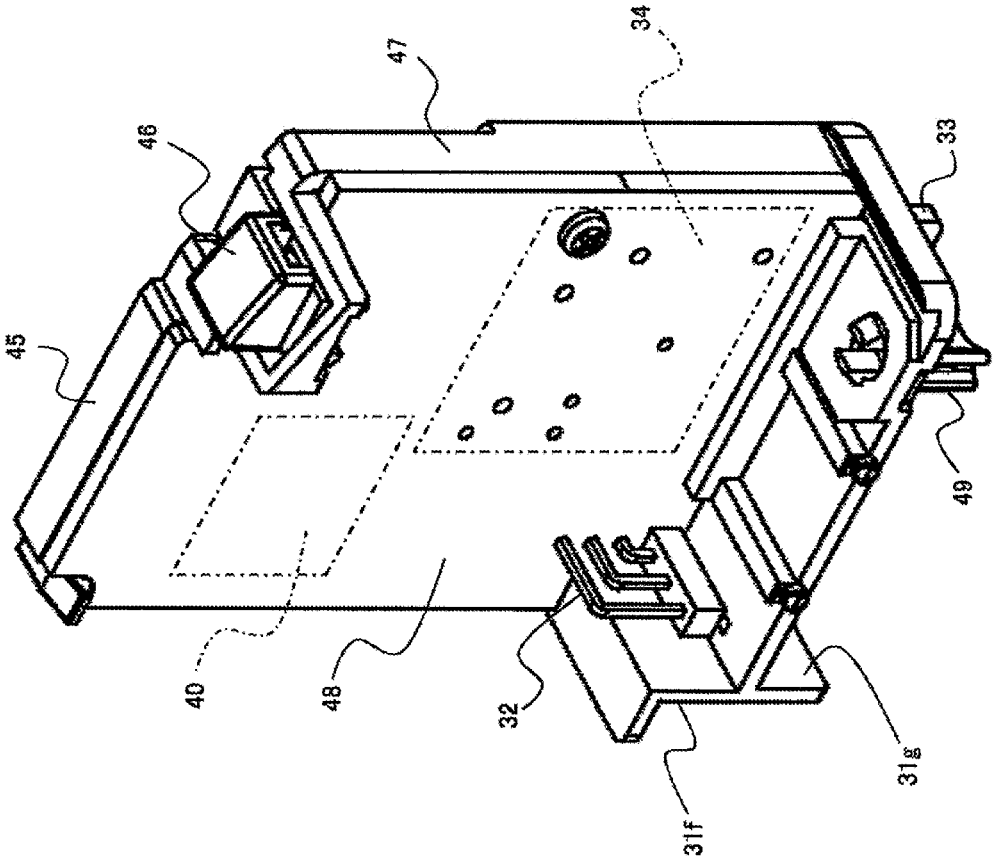

FIG. 16