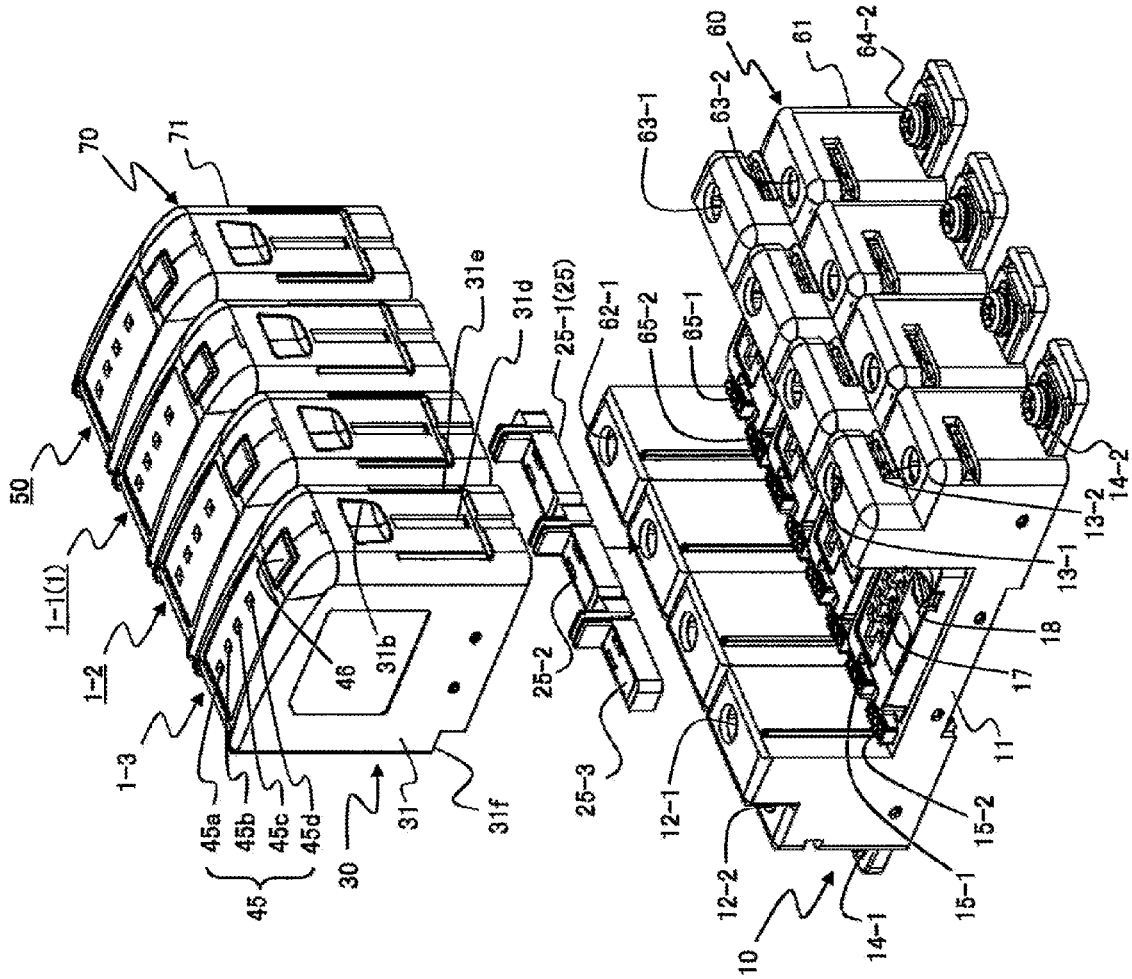
50
1-1(1)
1-2
1-3
70
71
45a
45b
45c
45d
45
46
31b
30
31
31f
31e
31d
25-1(25)
25-2
25-3
62-1
65-2
65-1
63-1
63-2
60
61
64-2
12-1
12-2
10
14-1
15-1
15-2
11
17
18
13-1
13-2
14-2

FIG. 2