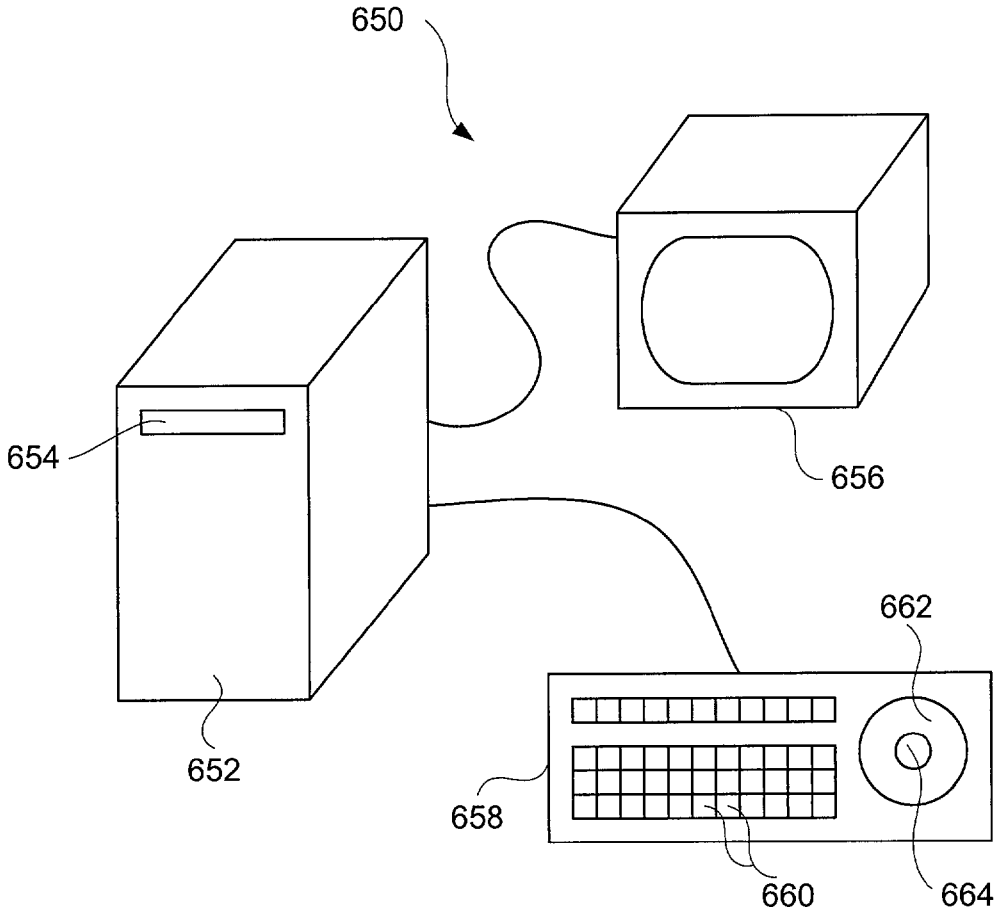

FIG. 7A