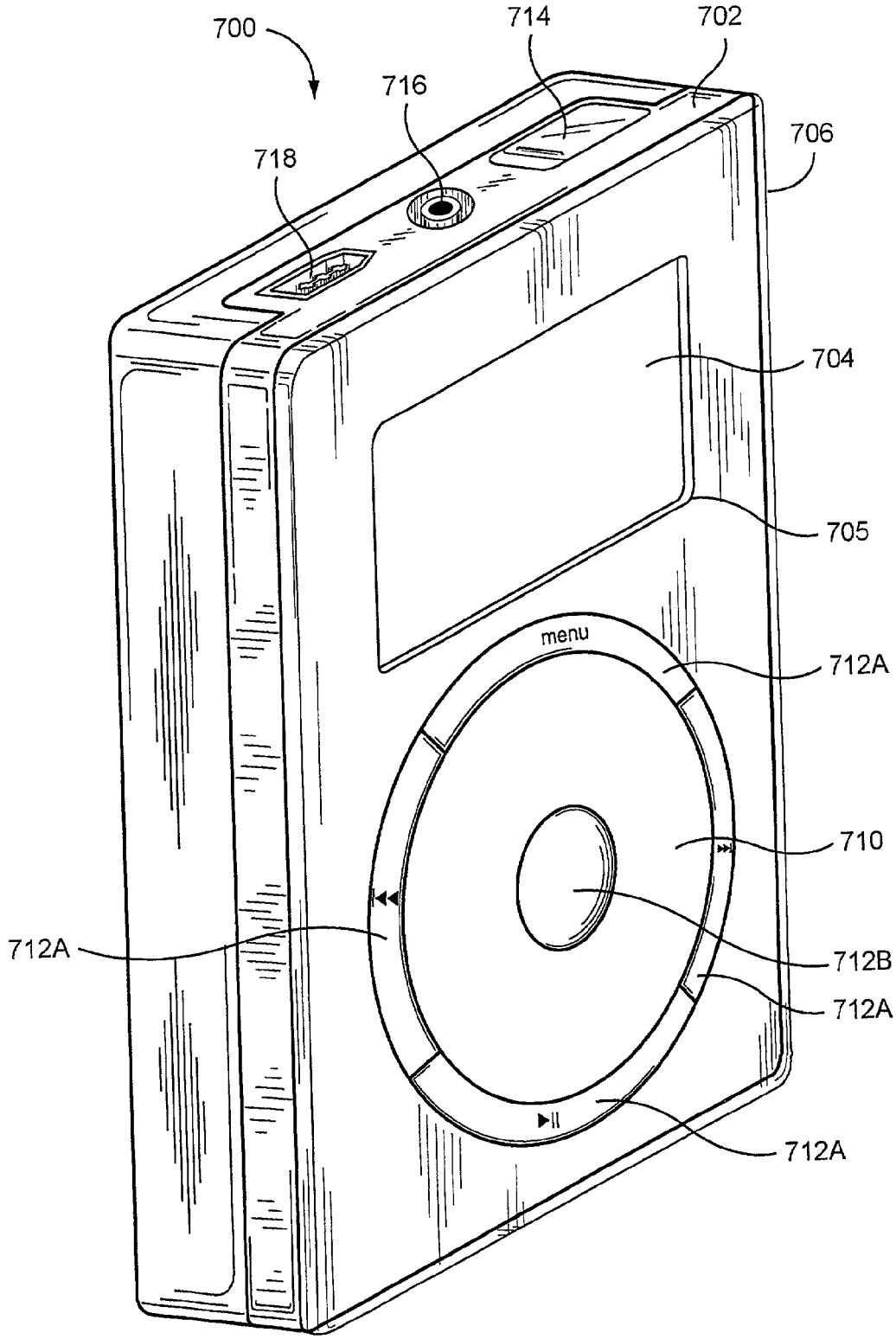
700
714
702
716
706
718
704
705
menu
712A
710
712A
712B
712A
712A

FIG. 7B