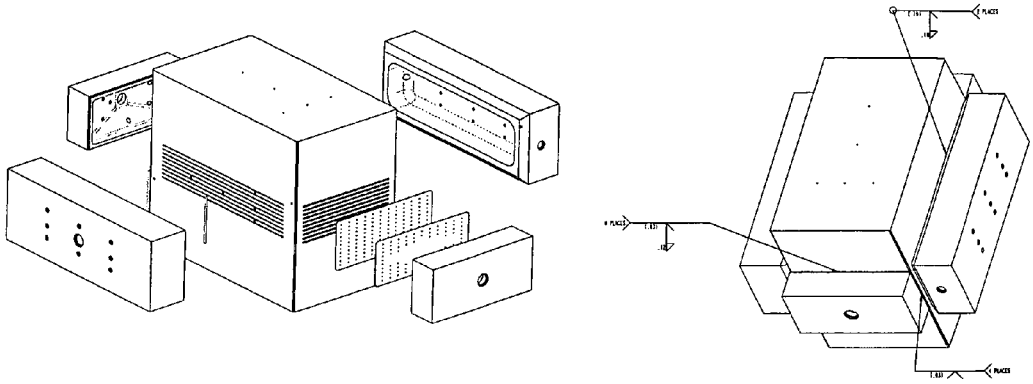

Fig. 22b

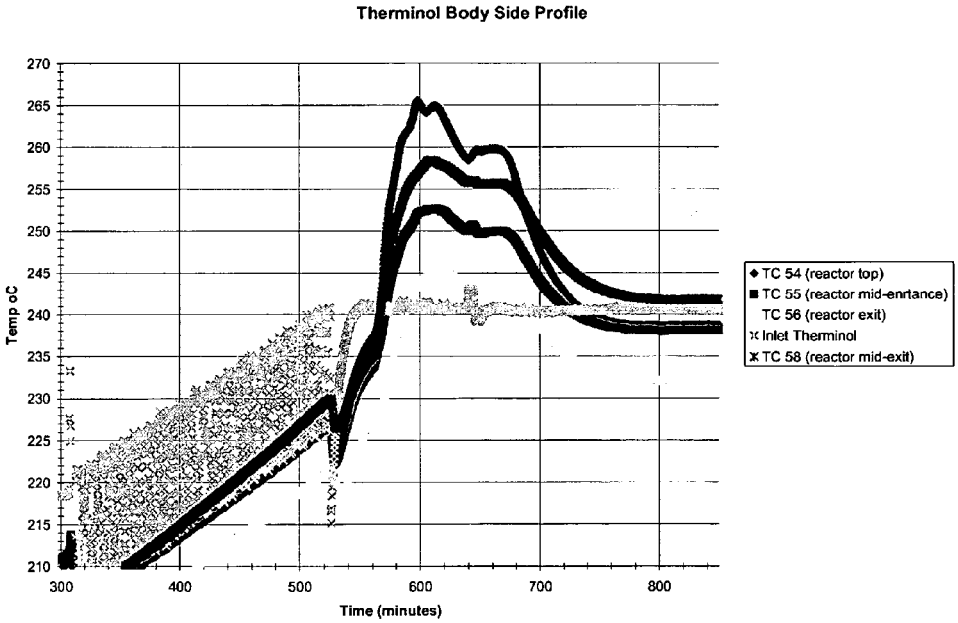

Fig. 22c