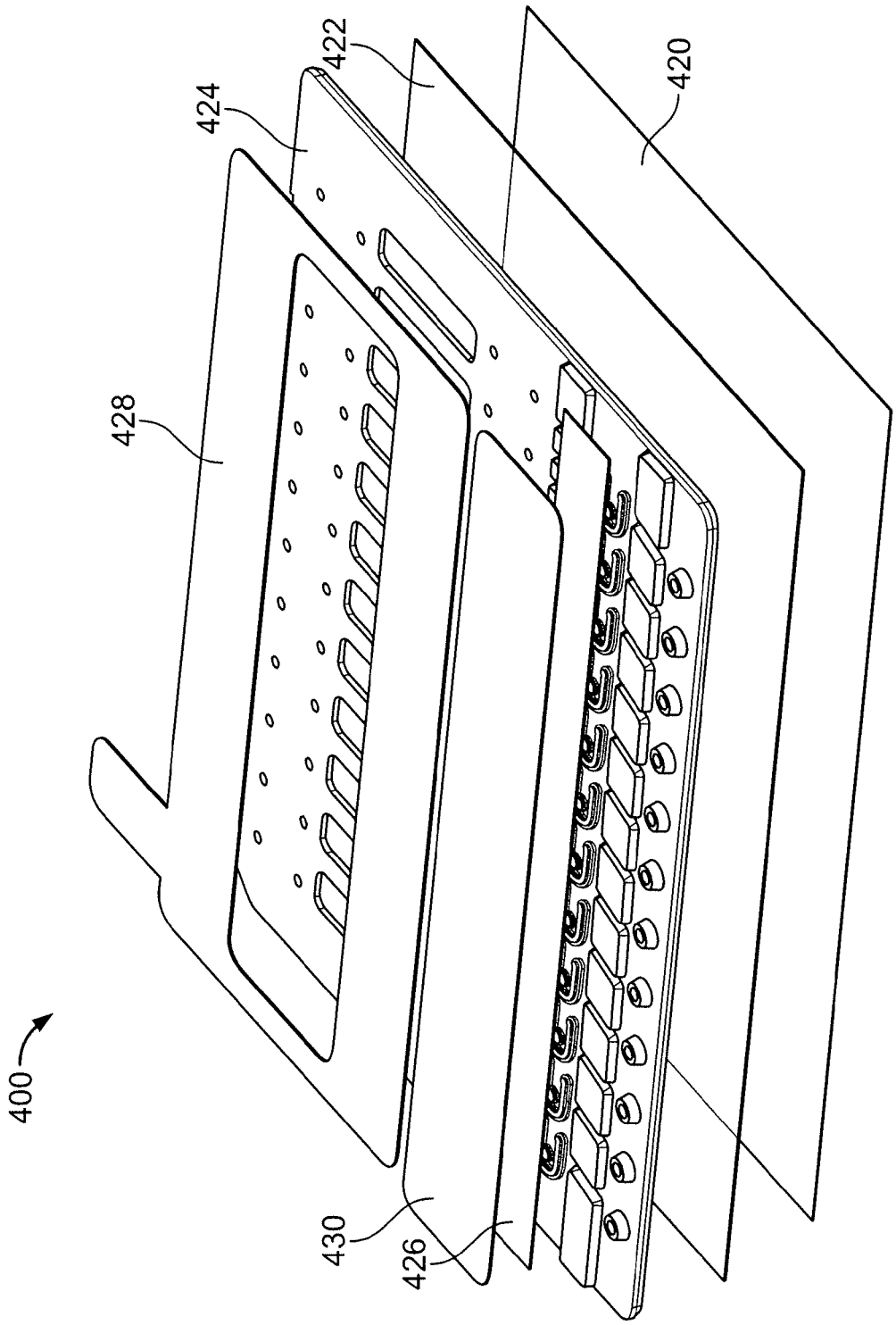

FIG. 11A