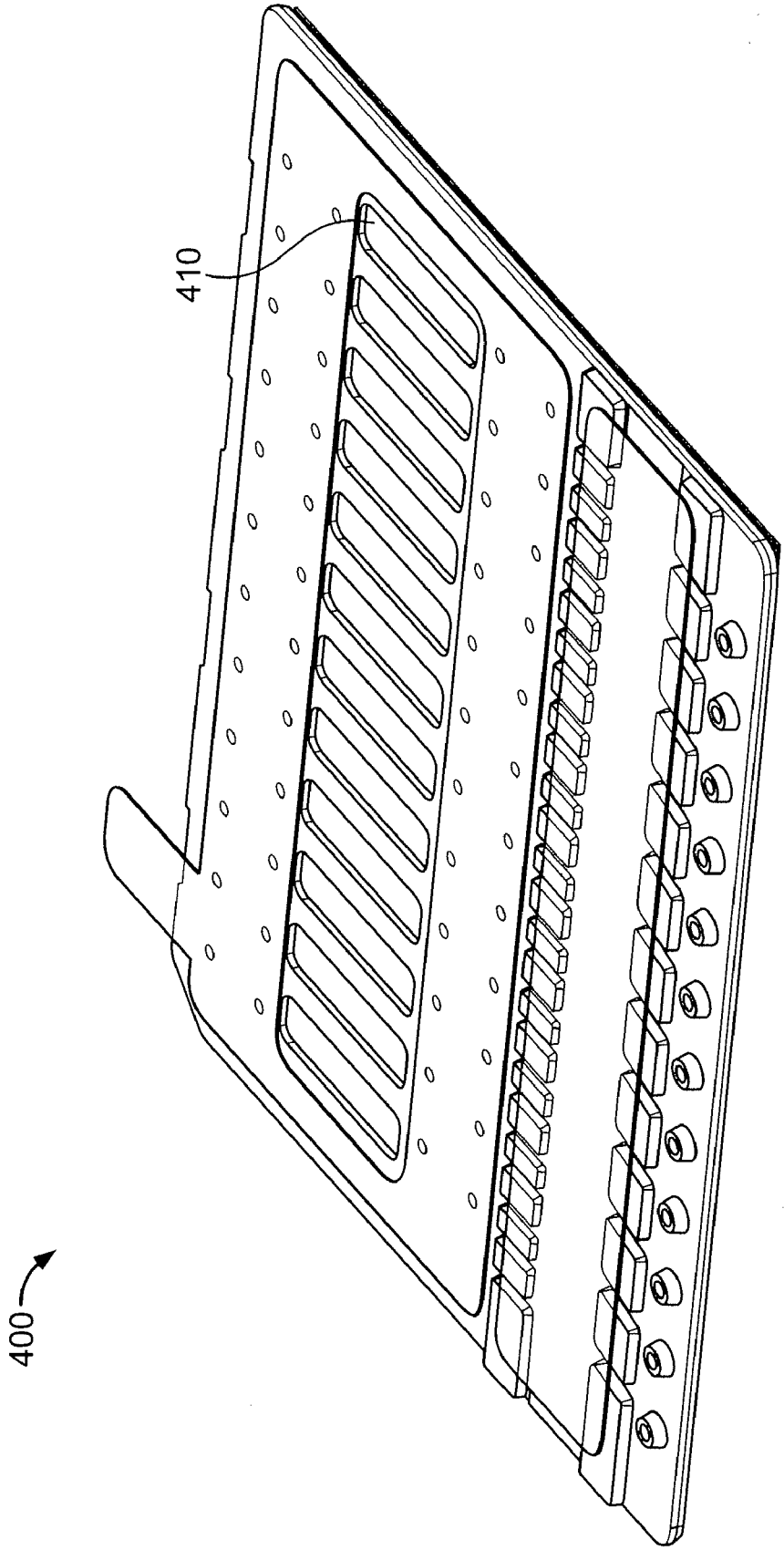

FIG. 11B