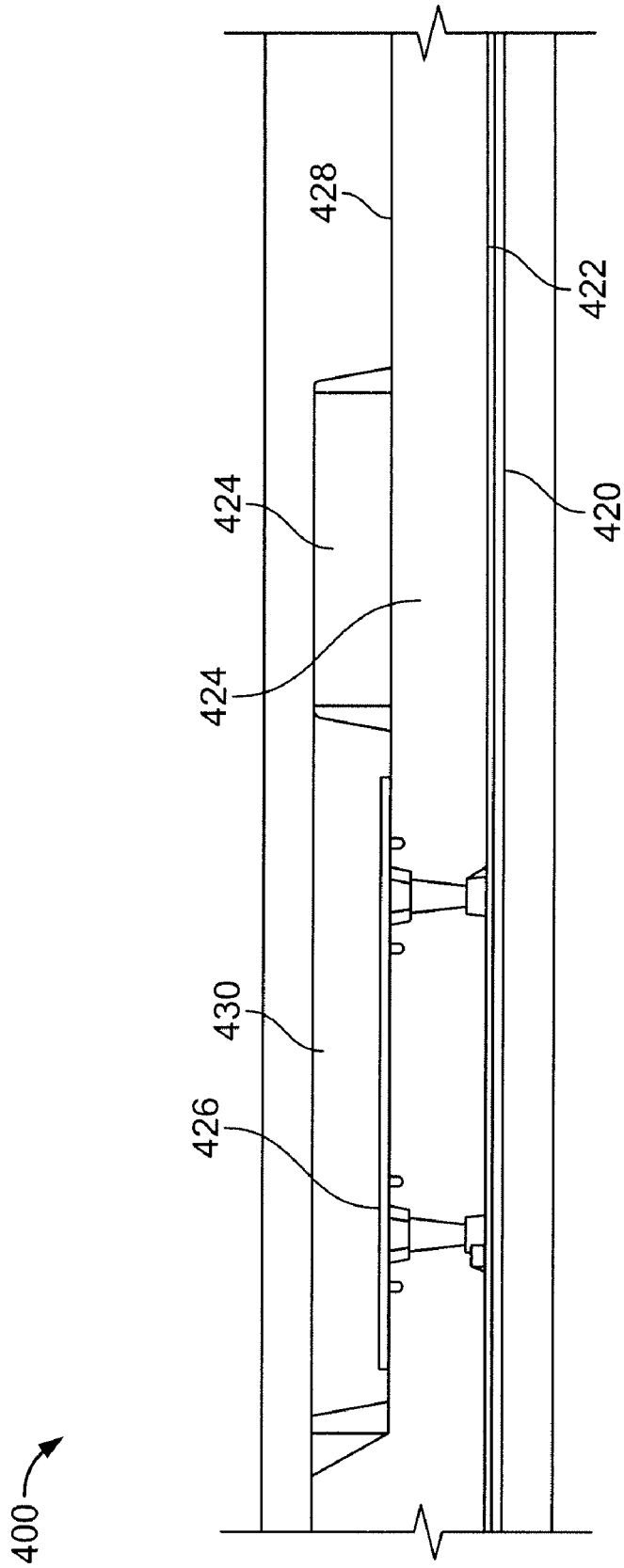

FIG. 11C