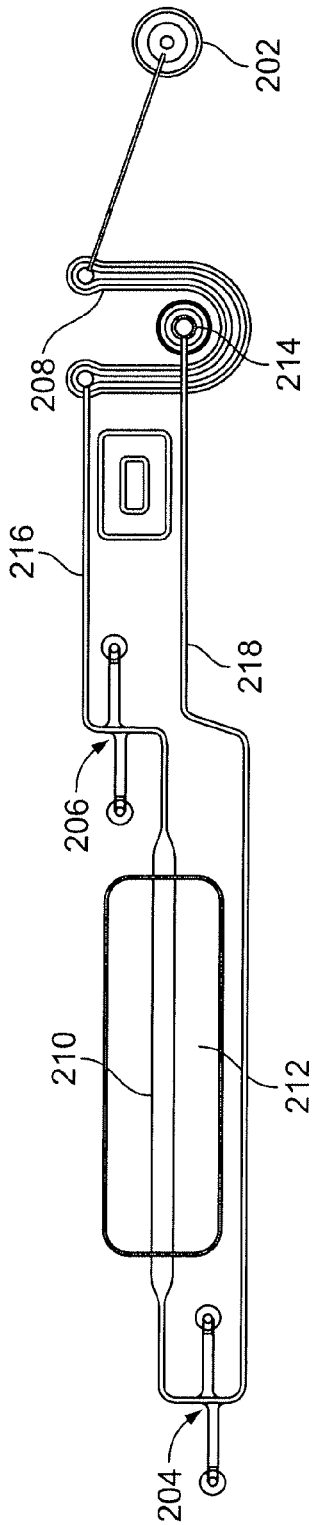

FIG. 18

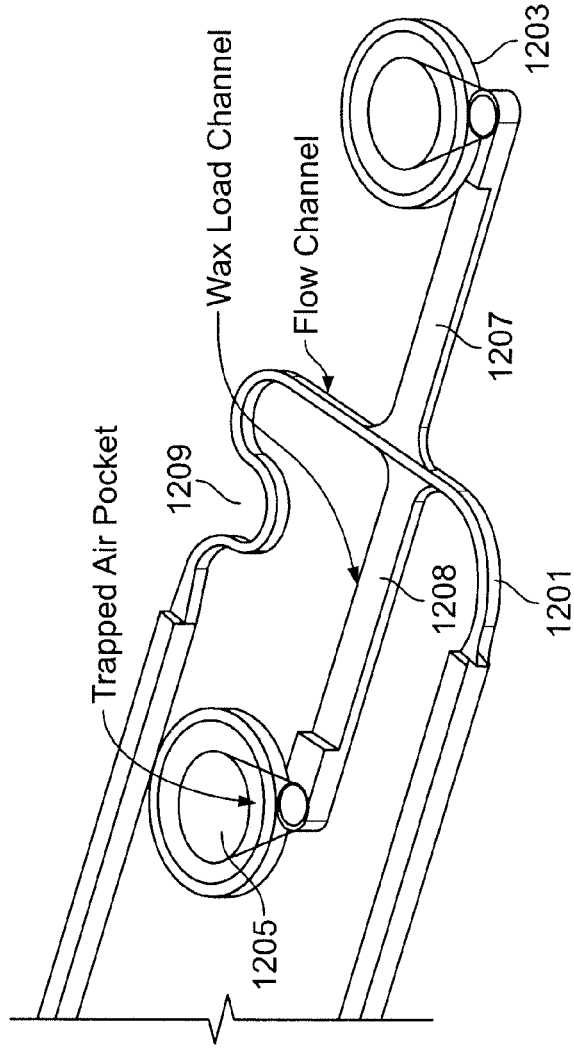

FIG. 19A