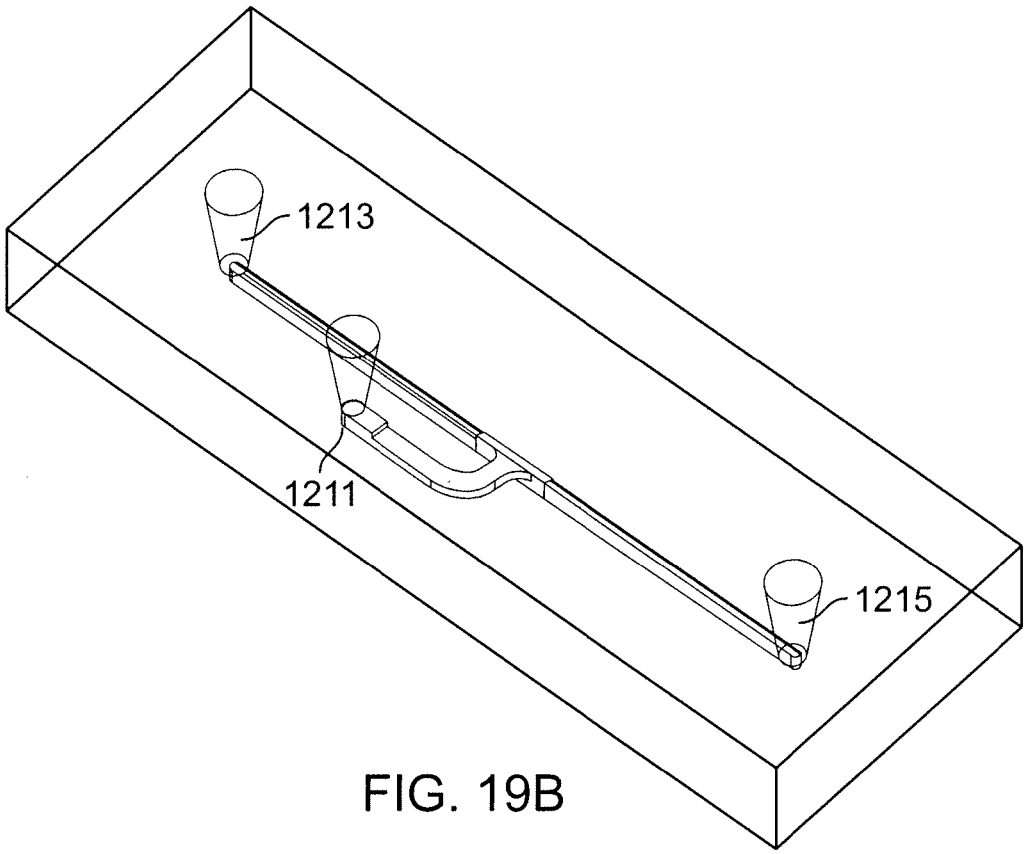

FIG. 19B

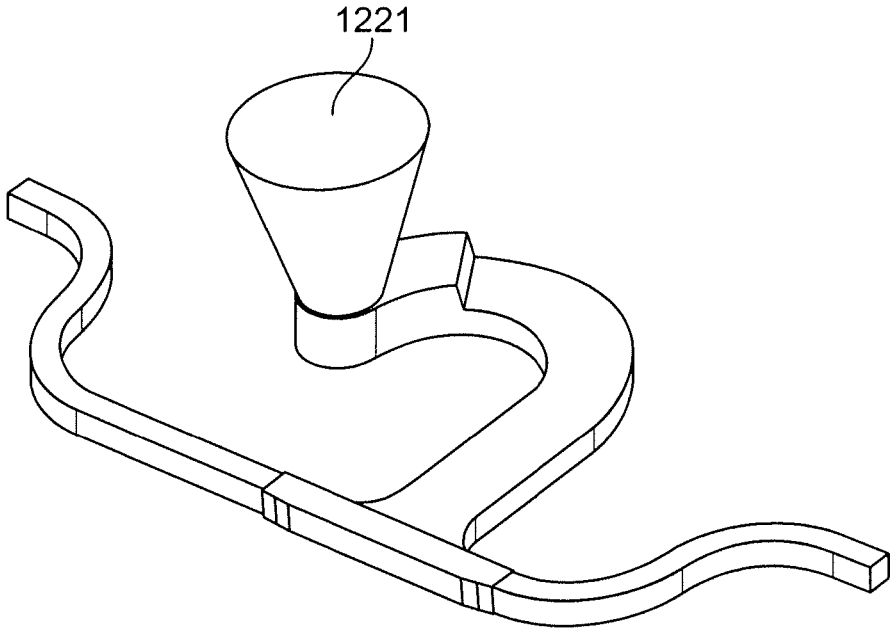

FIG. 19C