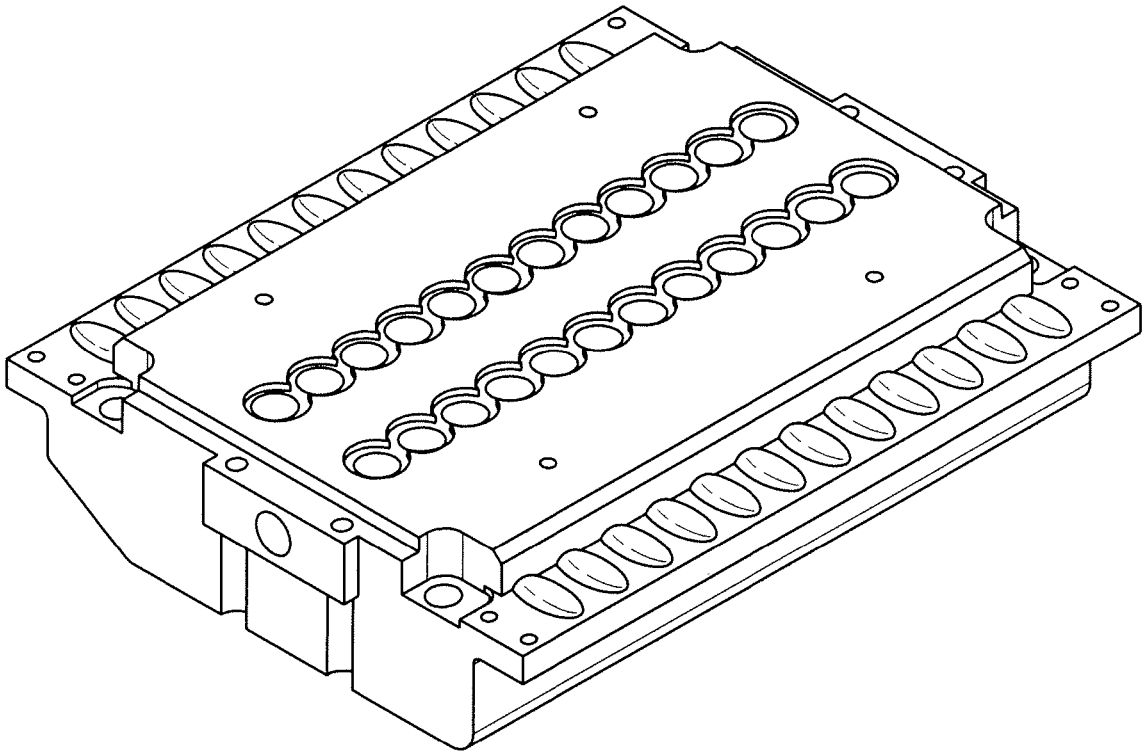

FIG. 32