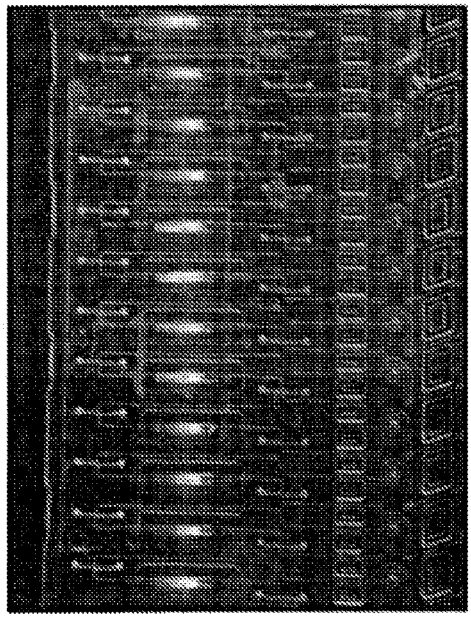

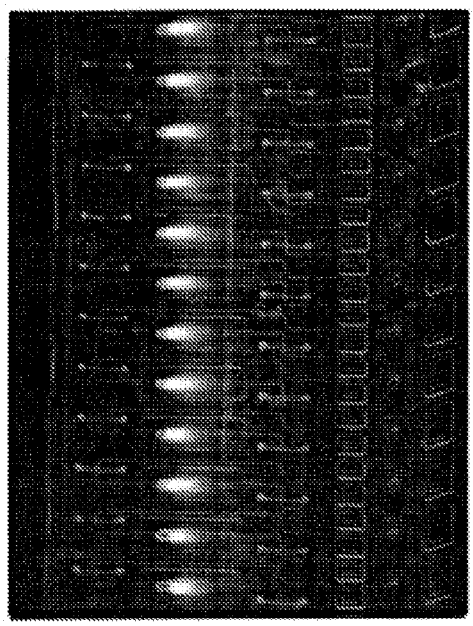

FIG. 35A

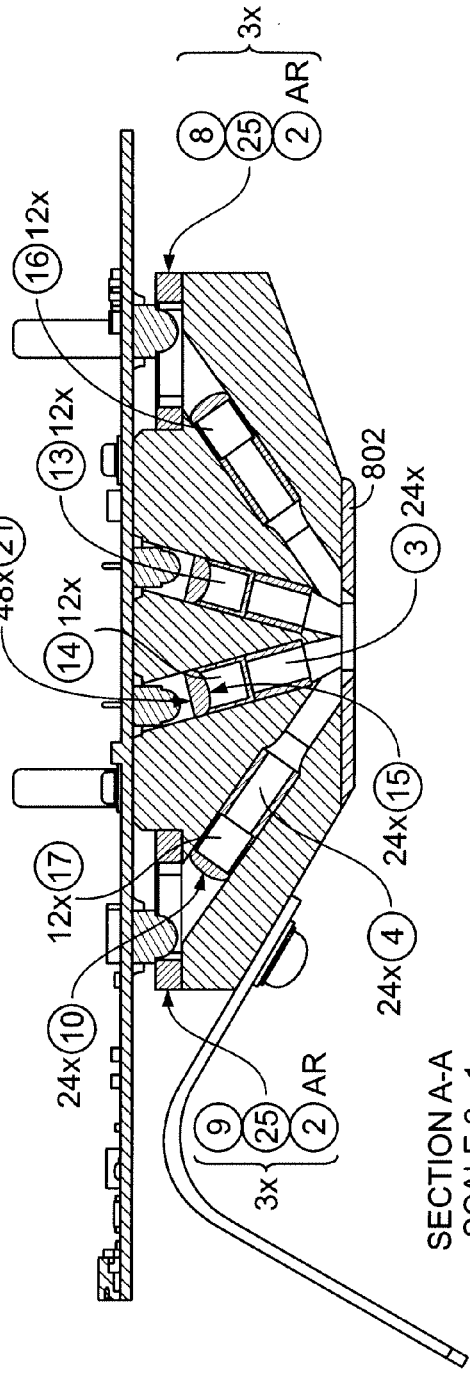

FIG. 35B