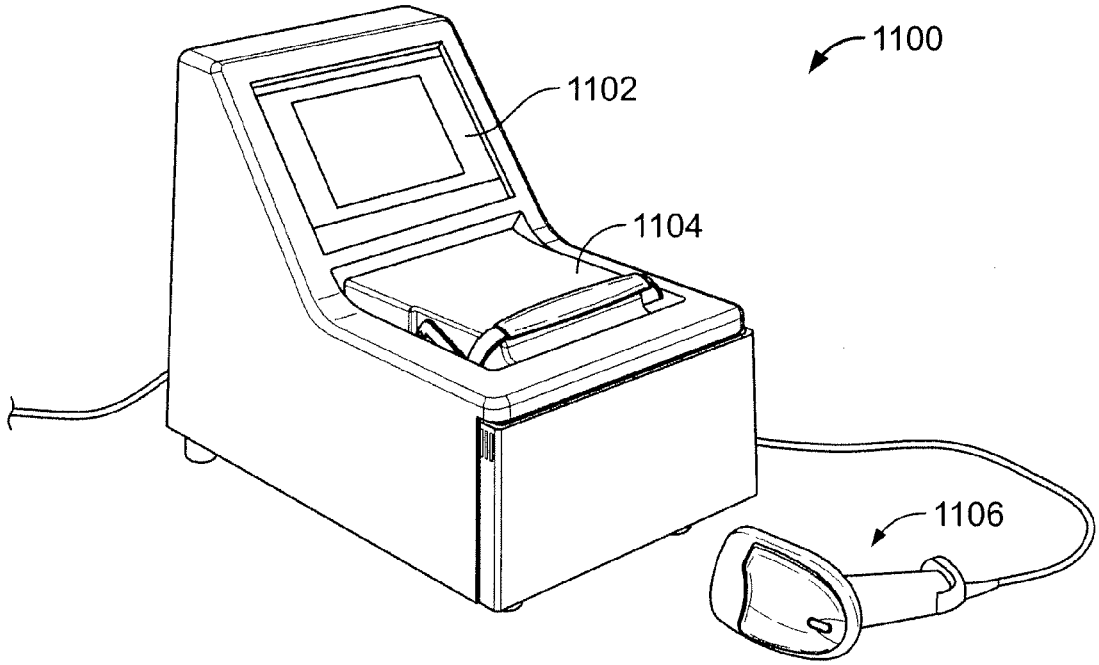

FIG. 37

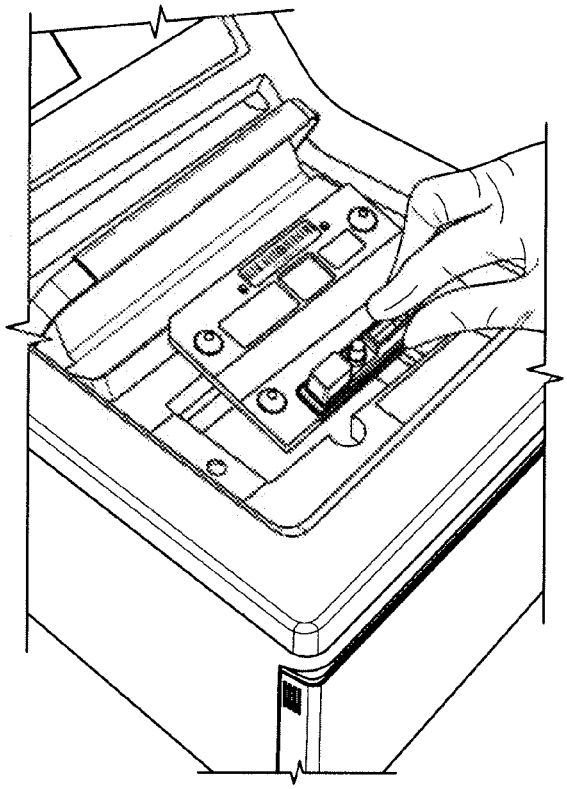

FIG. 38