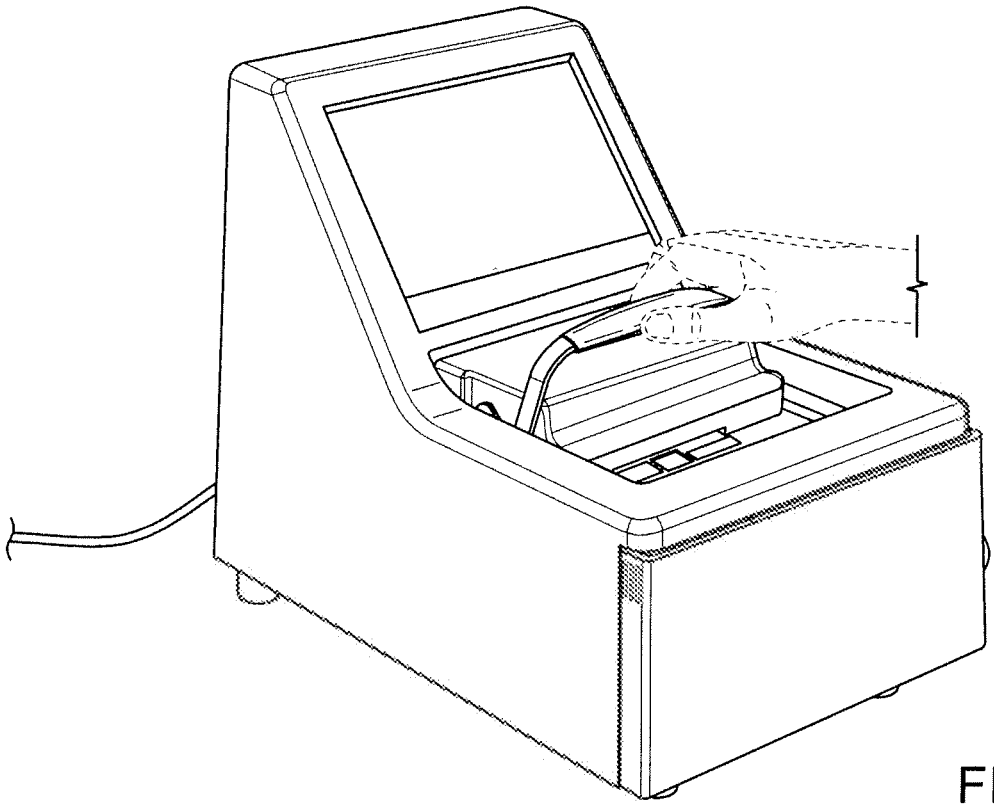

FIG. 39

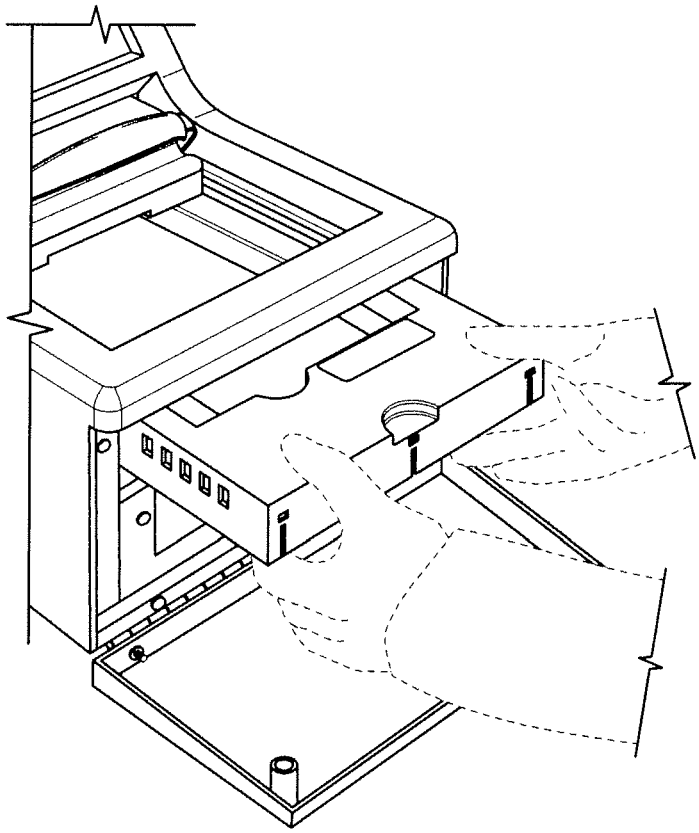

FIG. 40