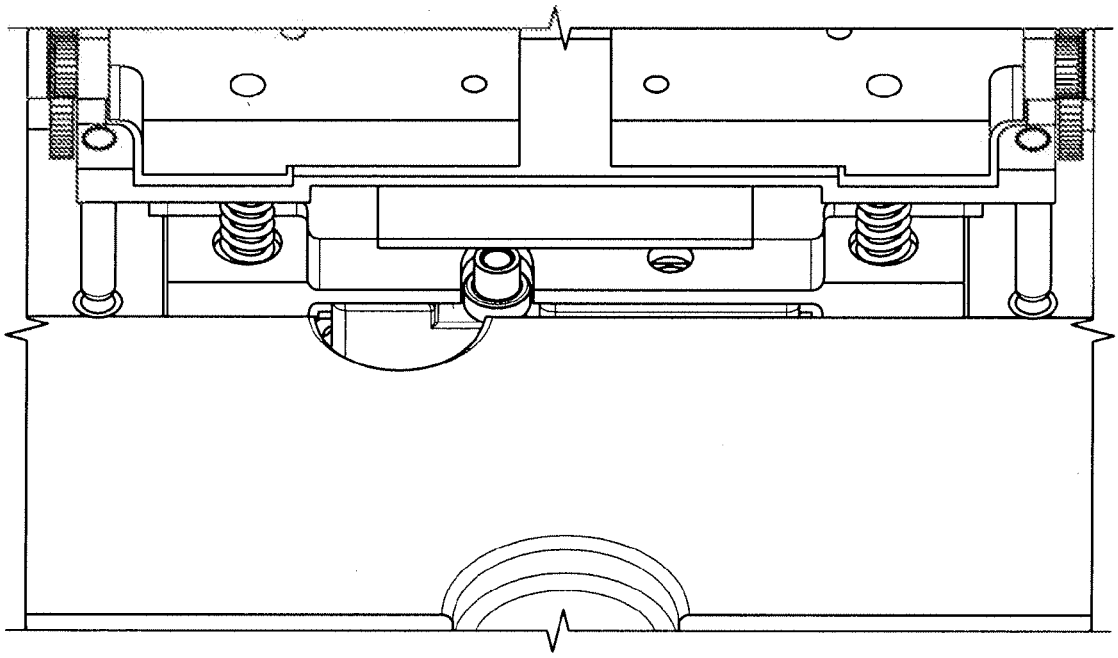

FIG. 44C