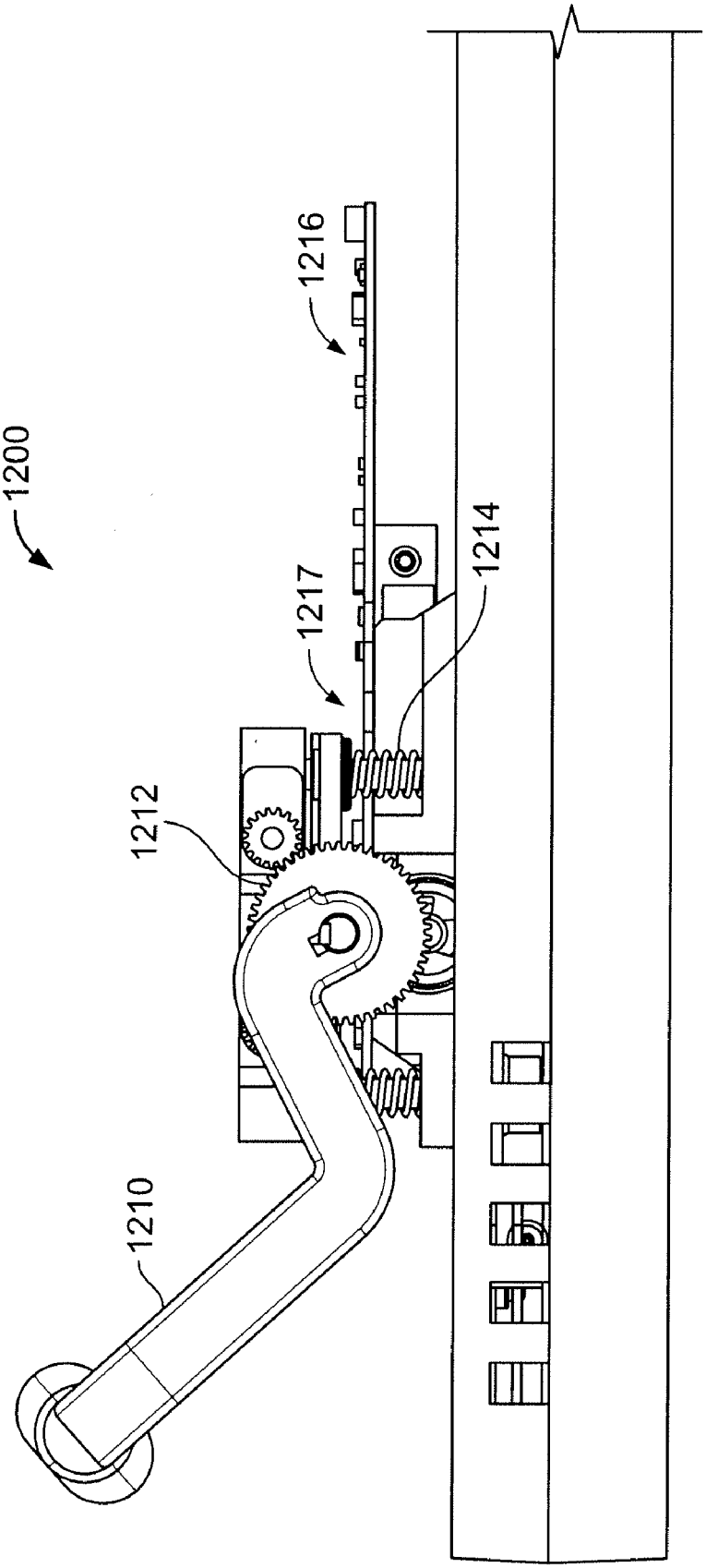

FIG. 45A