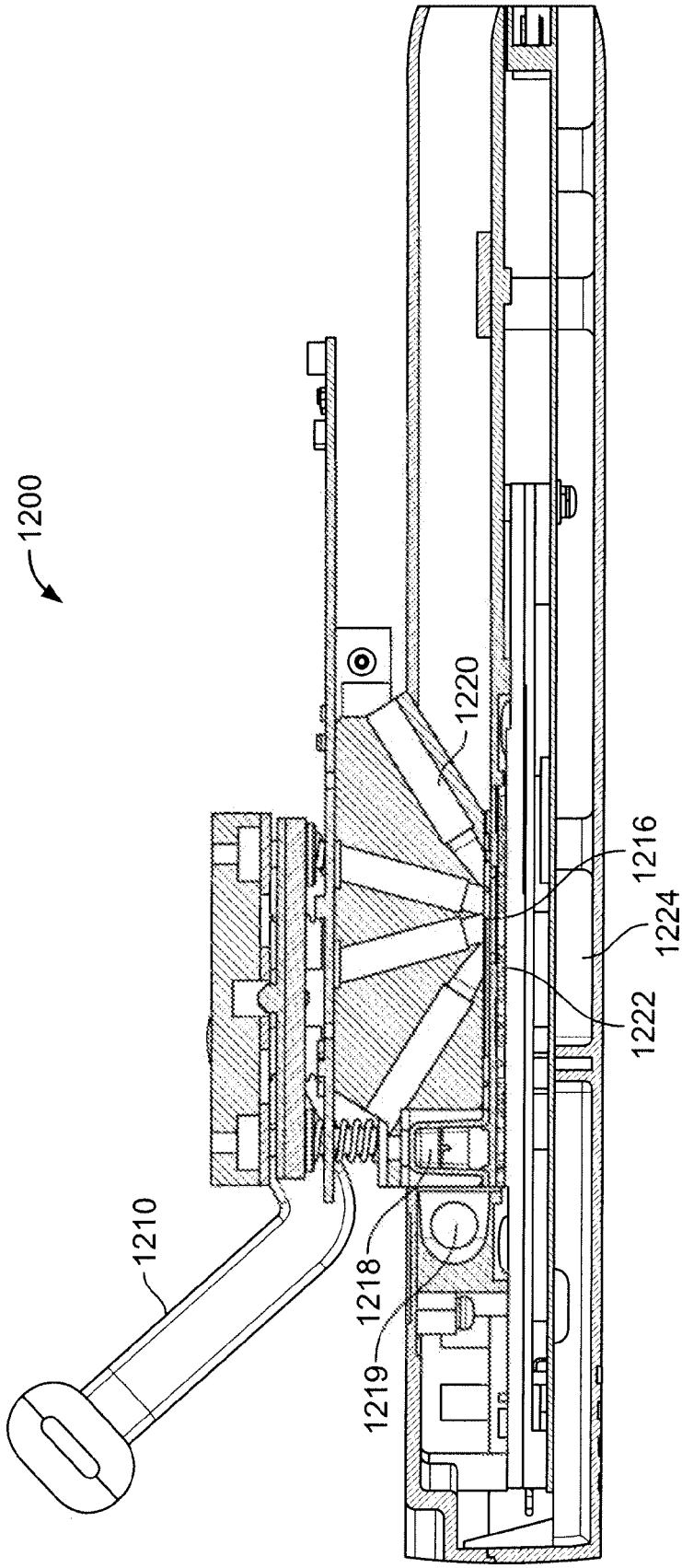

FIG. 45B