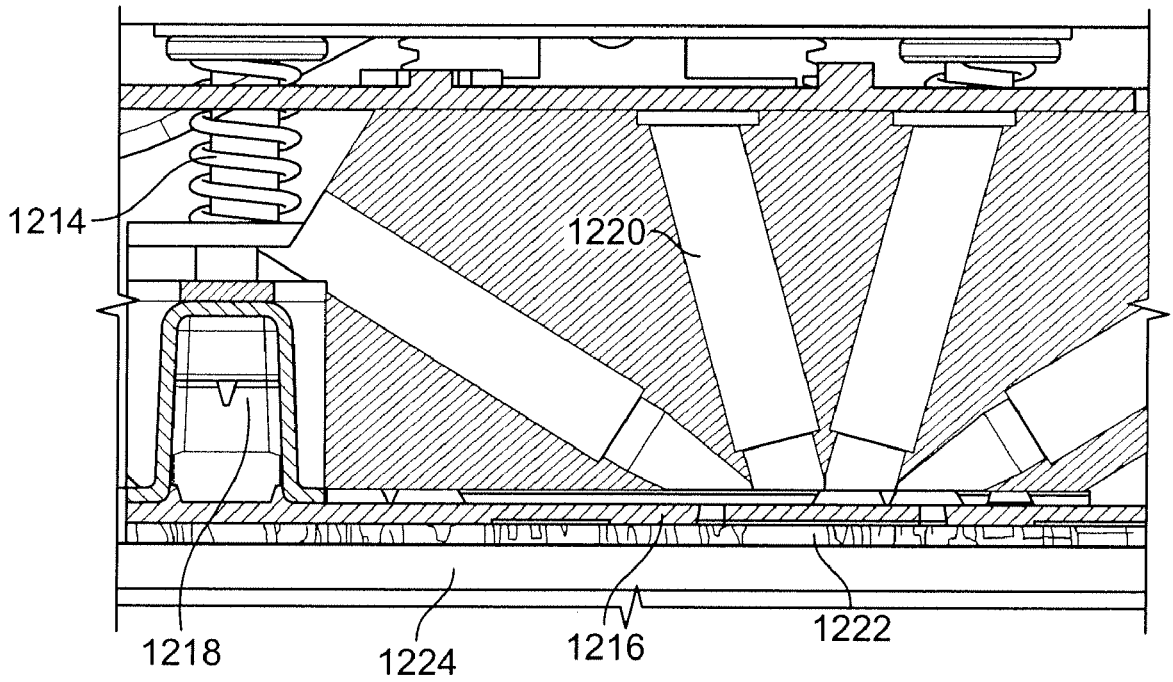

FIG. 45D