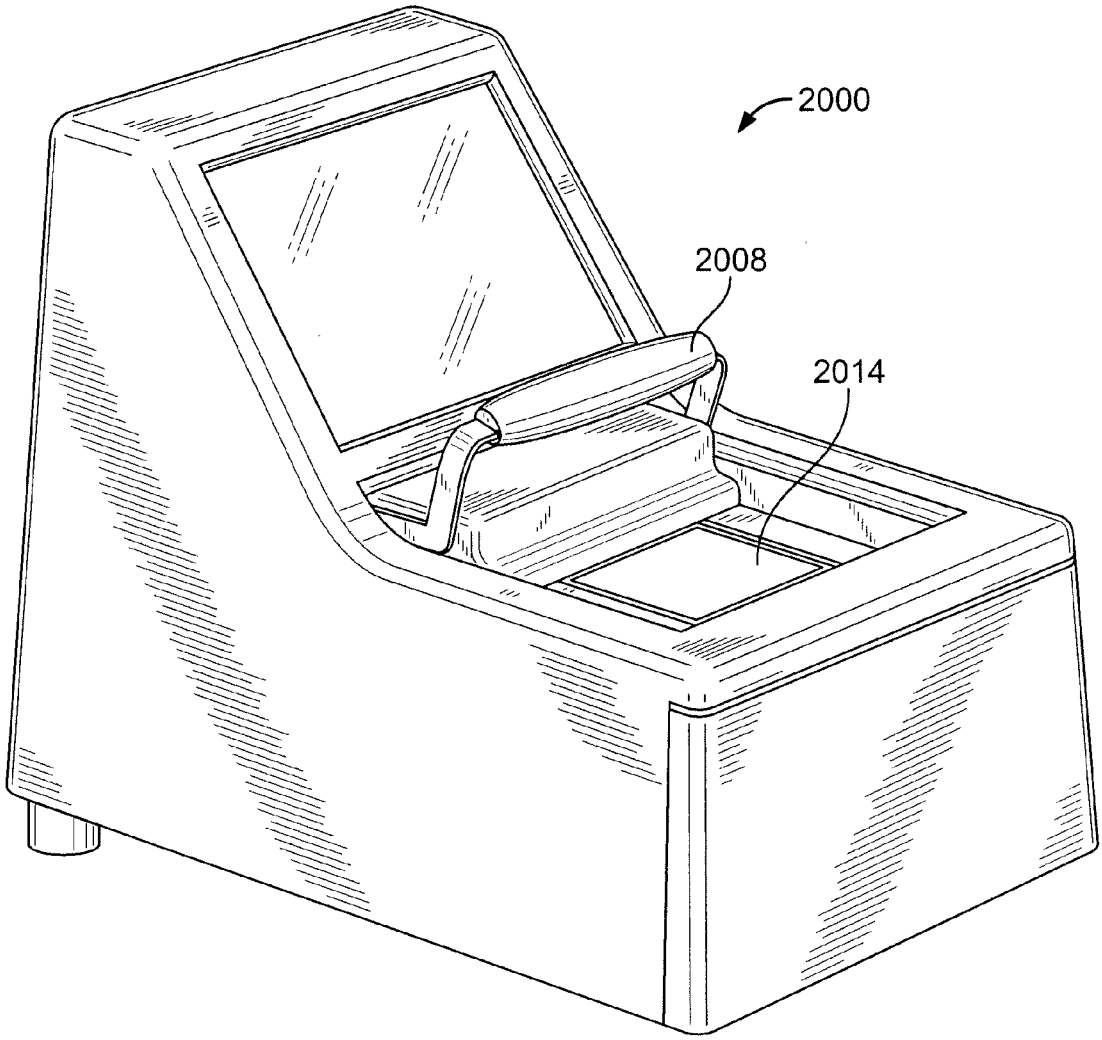

FIG. 6B