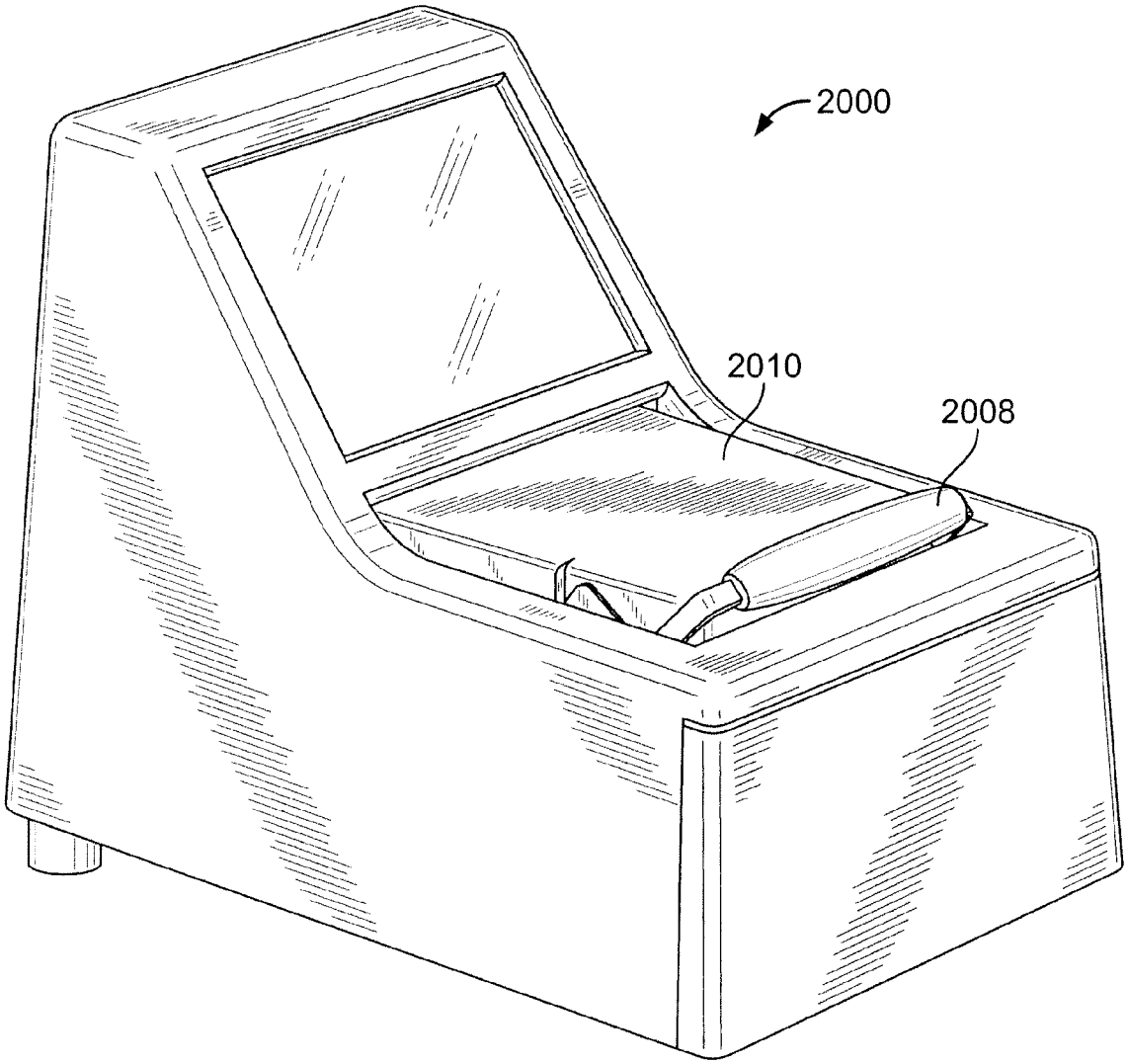

FIG. 6C