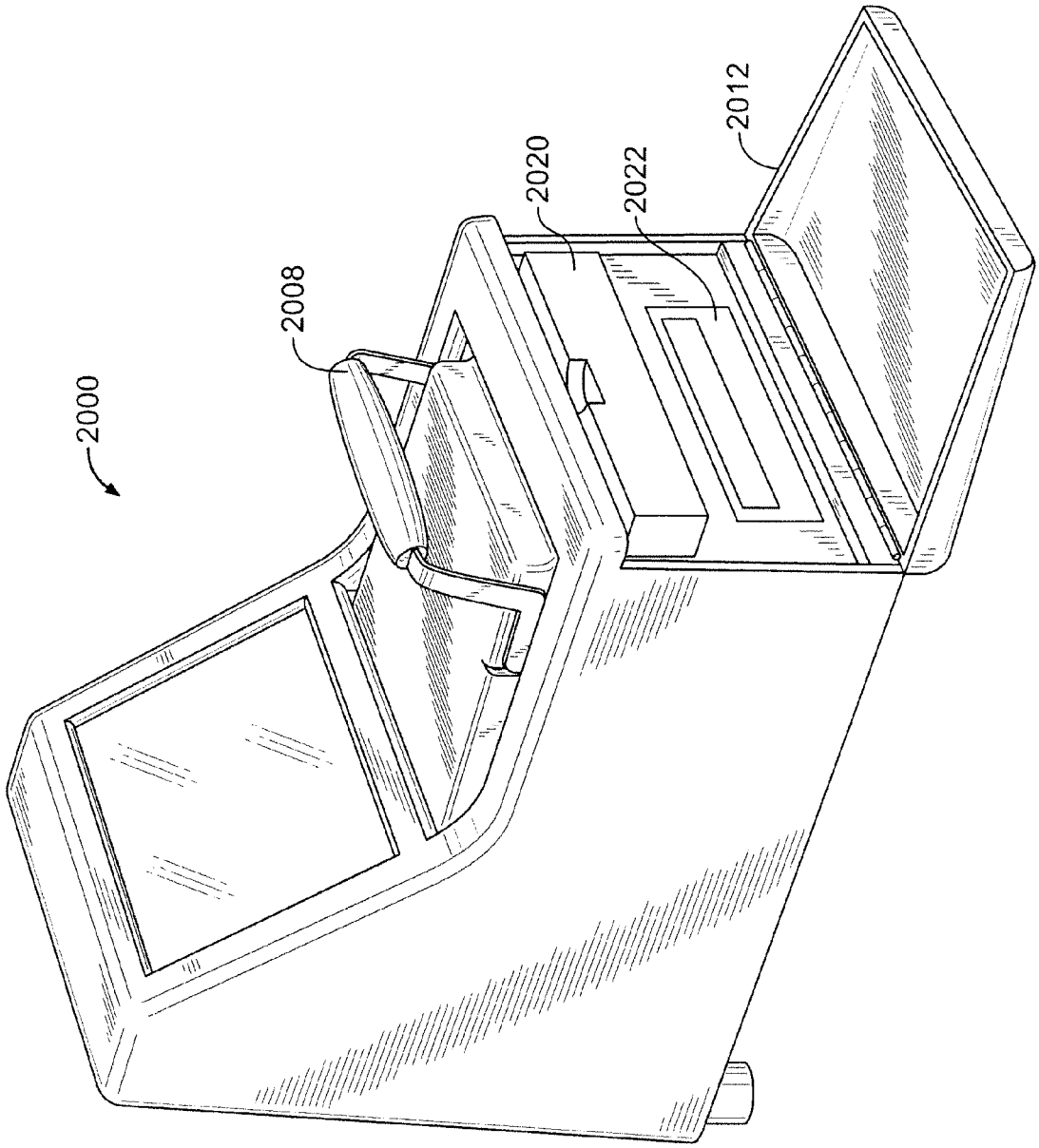

FIG. 6D