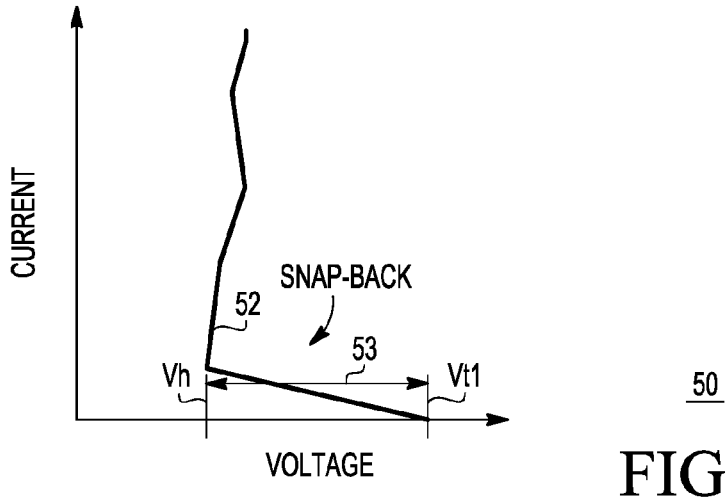

FIG. 4

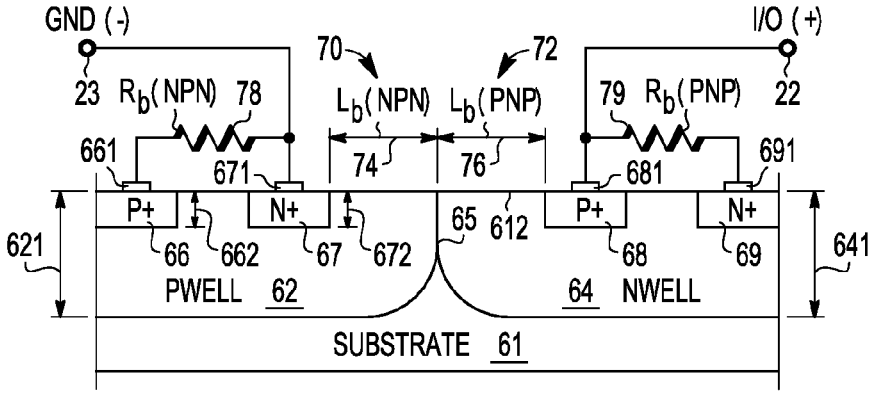

FIG. 5 ESD CLAMP 60

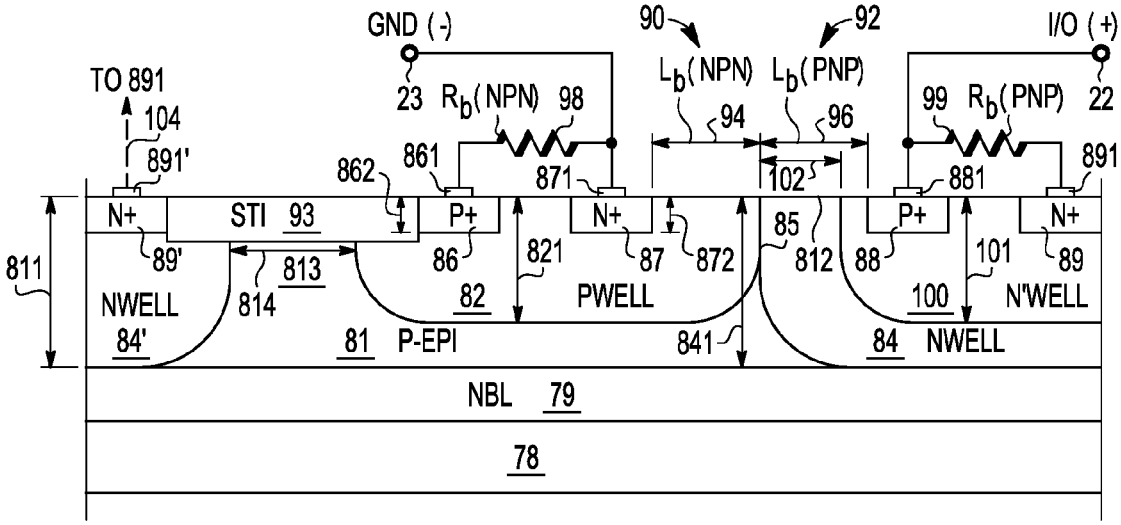

FIG. 6 ESD CLAMP 80