FIG. 1

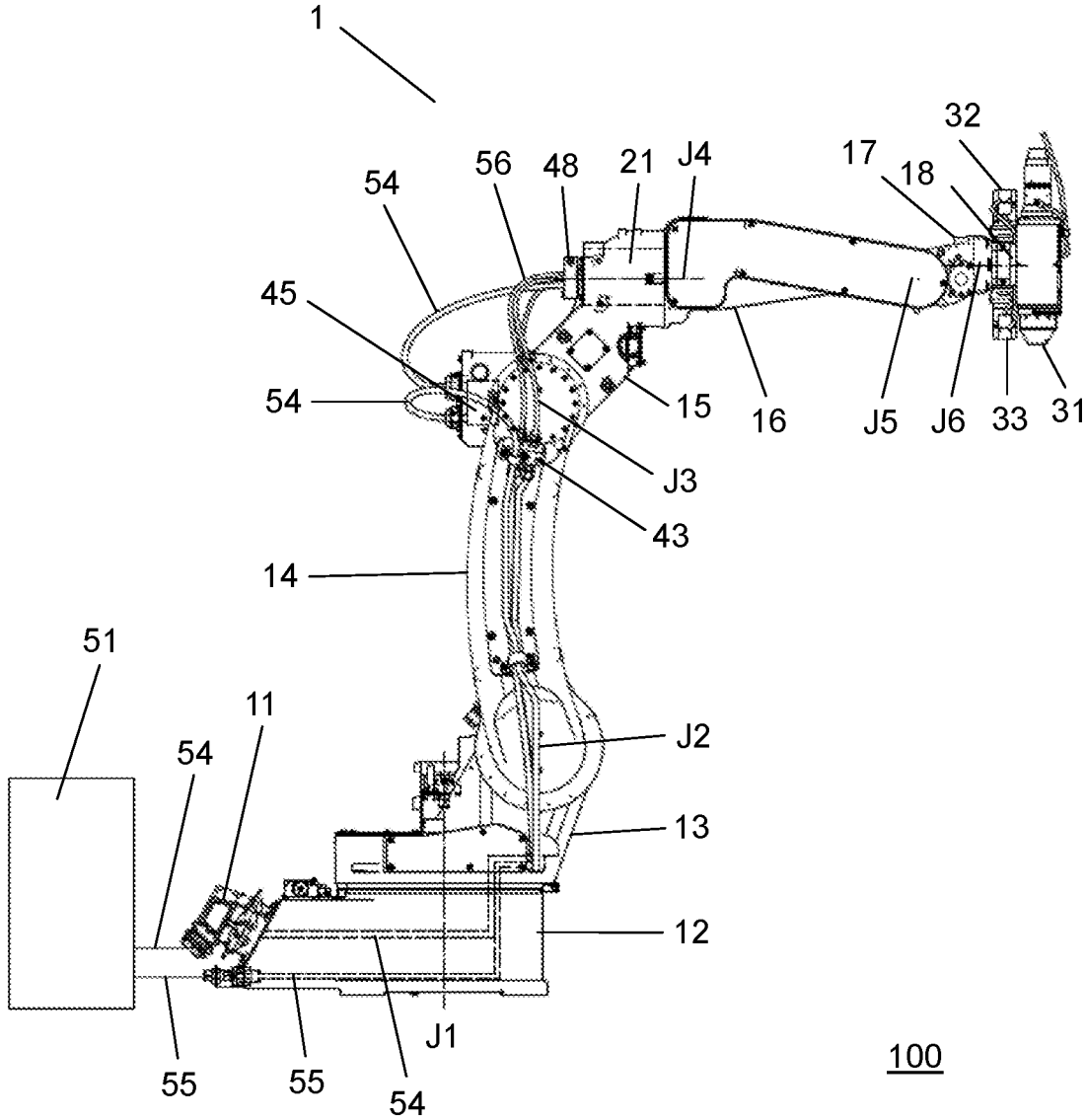
1
32
17
18
56
48
21
J4
54
45
54
15
16
J5
J6
33
31
J3
43
14
51
11
54
J2
13
12
J1
55
55
54
100