FIG. 46

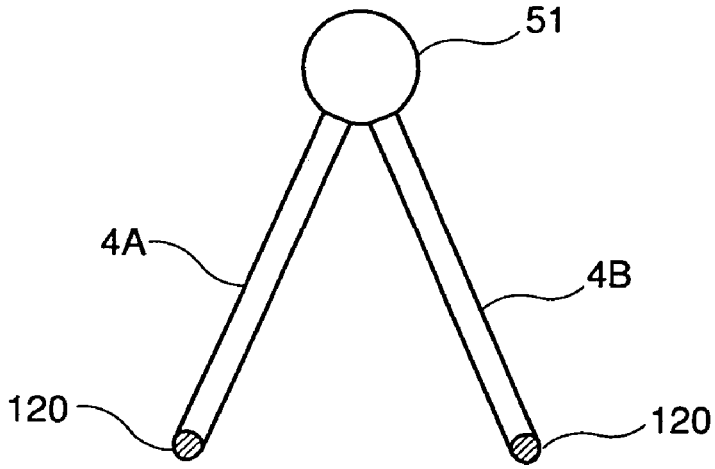
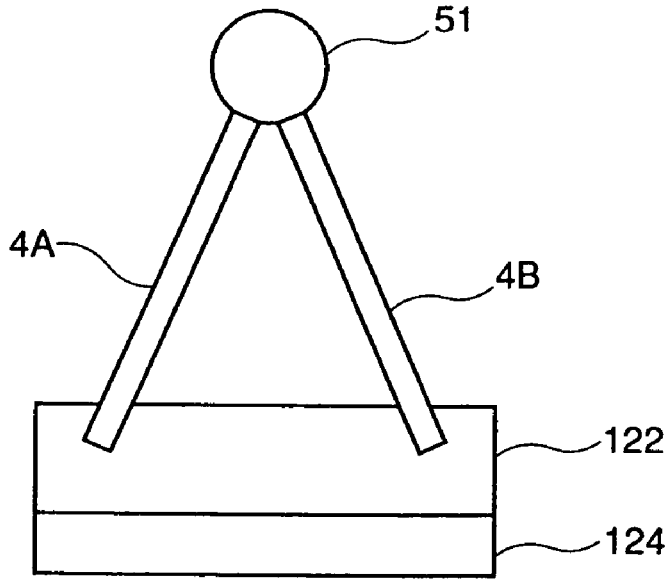
FIG. 47