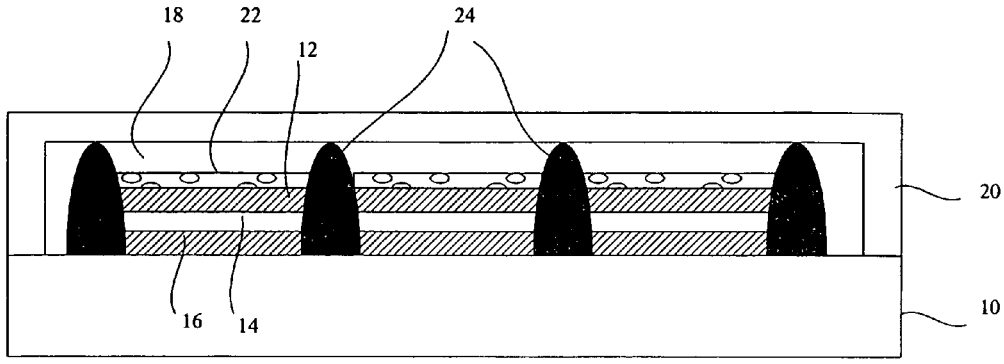

Fig. 10

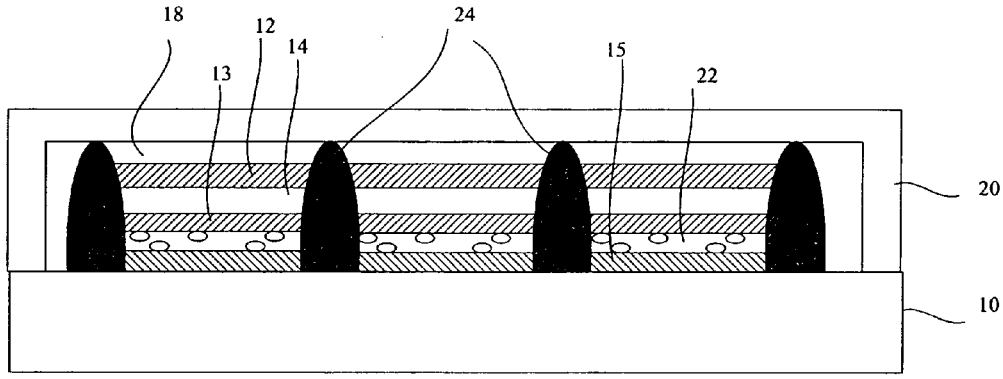

Fig. 11

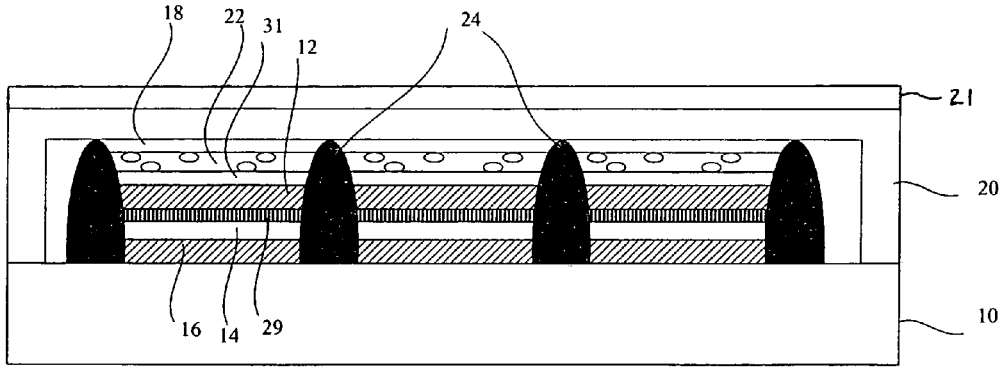

Fig. 12