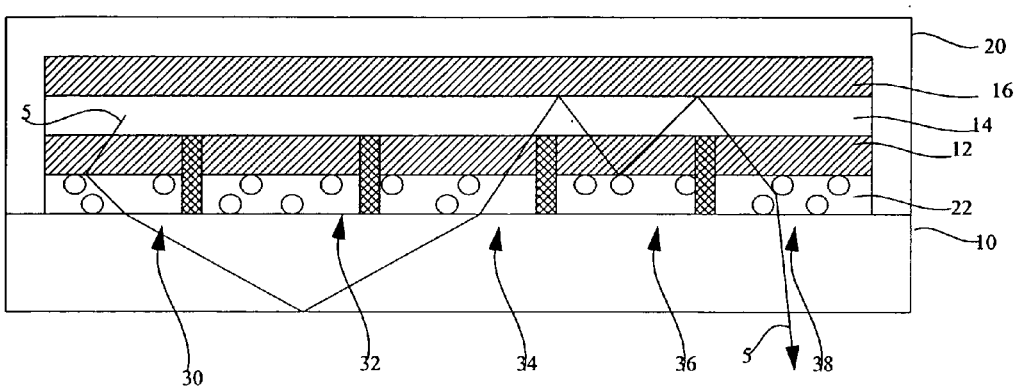

Fig. 15 Prior Art

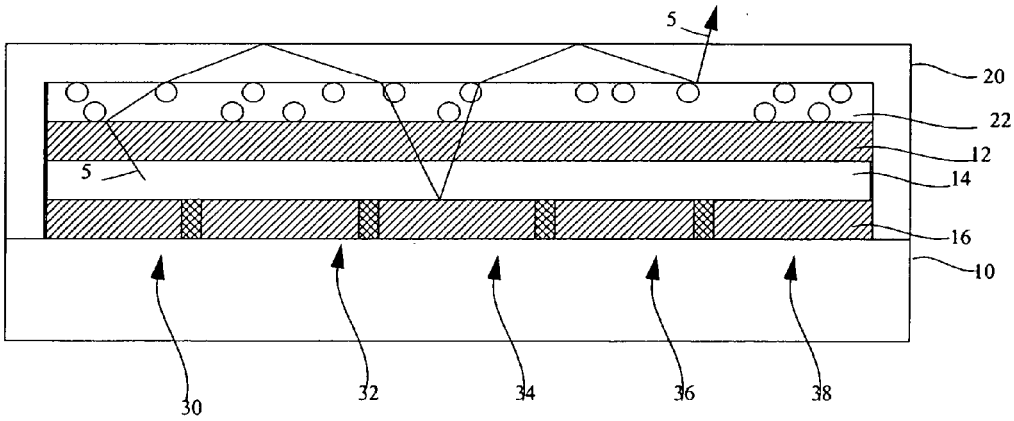

Fig. 16