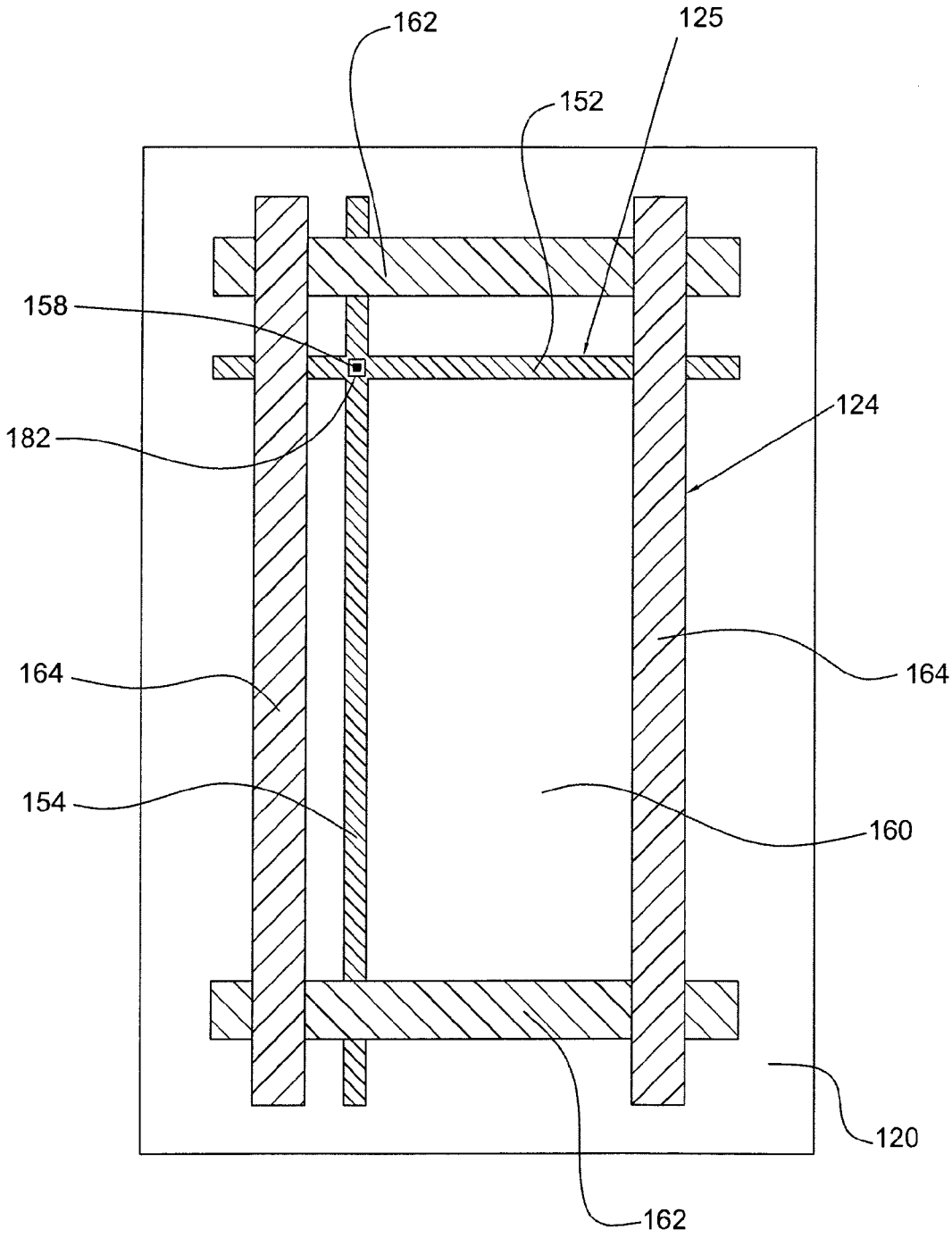

FIG.10