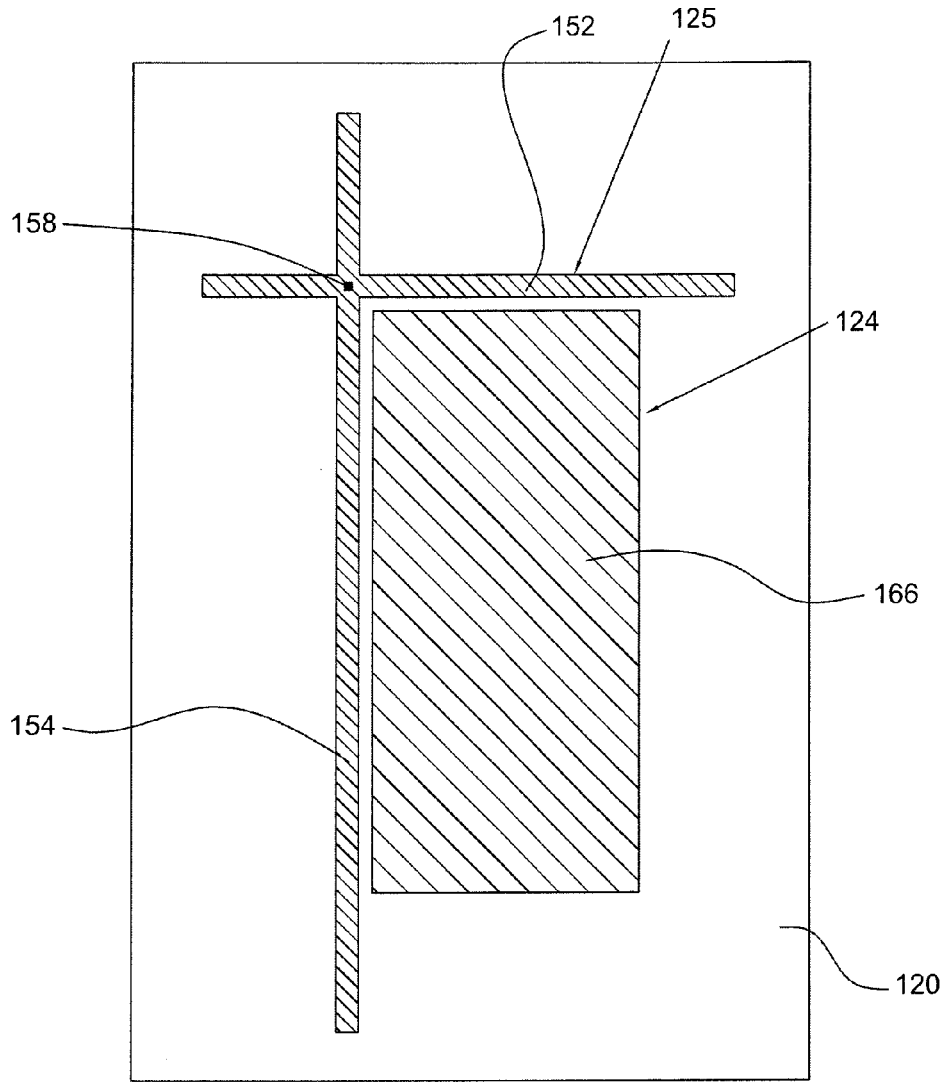


FIG.11

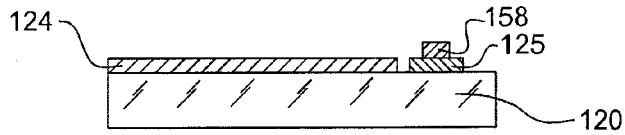


FIG. 12