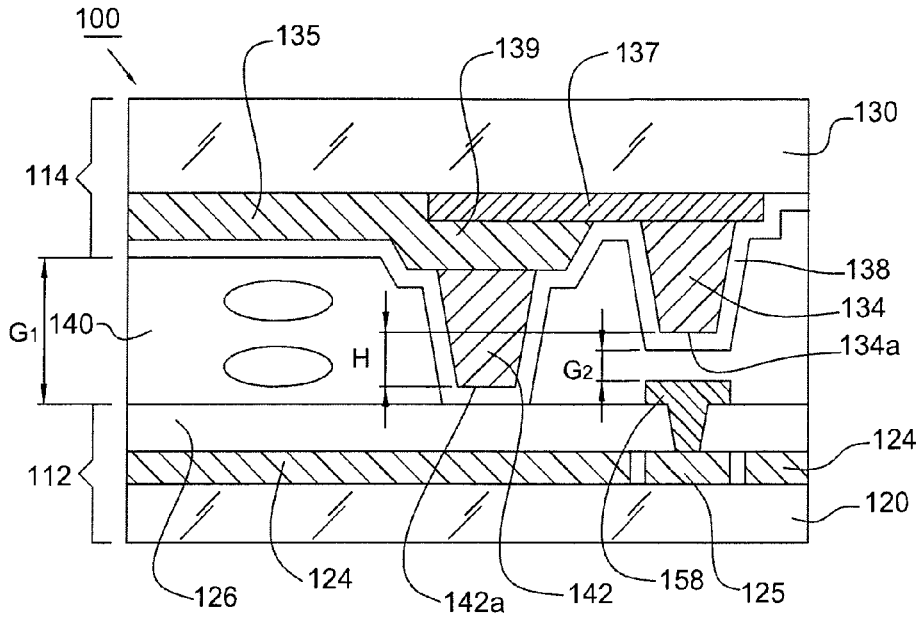
100
135
139
137
130
114
138
134
G1
140
H
G2
134a
124
112
120
126
124
142a
142
158
125

FIG.3

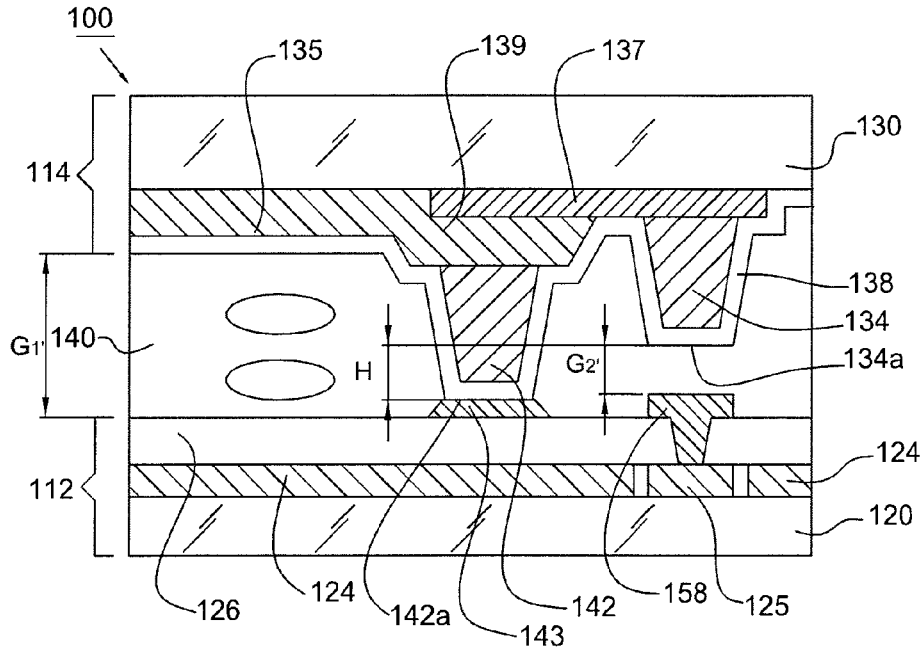
100
135
139
137
130
114
138
134
G1'
140
H
G2'
134a
124
112
120
126
124
142a
143
142
158
125

FIG.3a