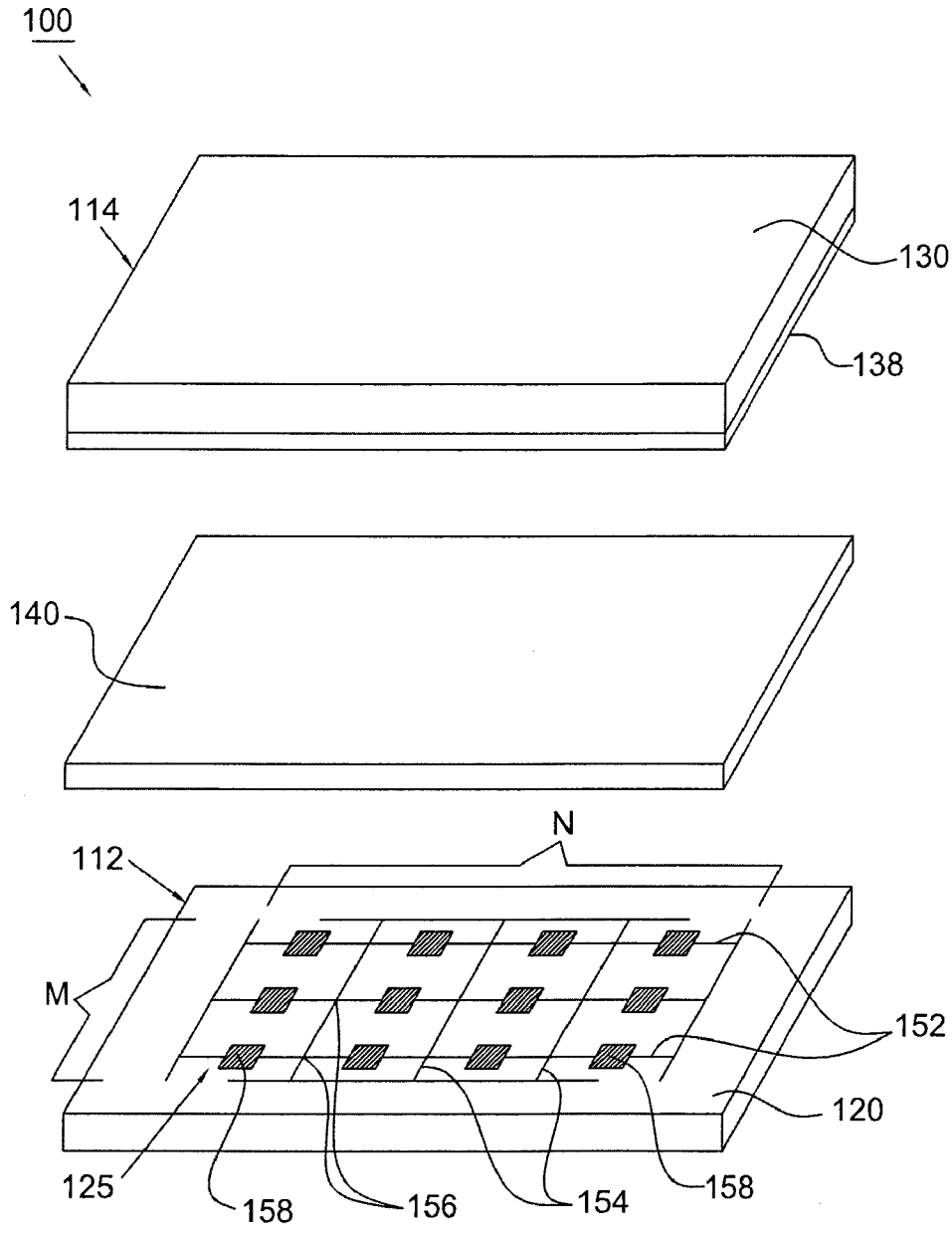


FIG.4