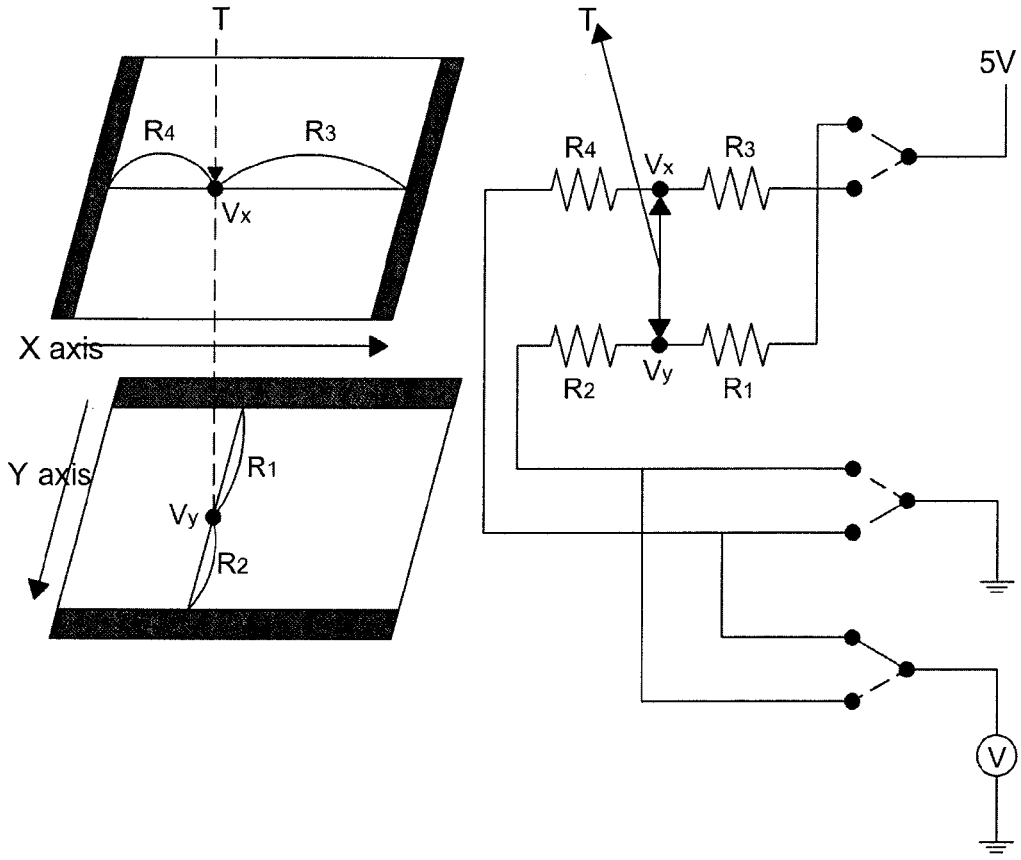

FIG.7