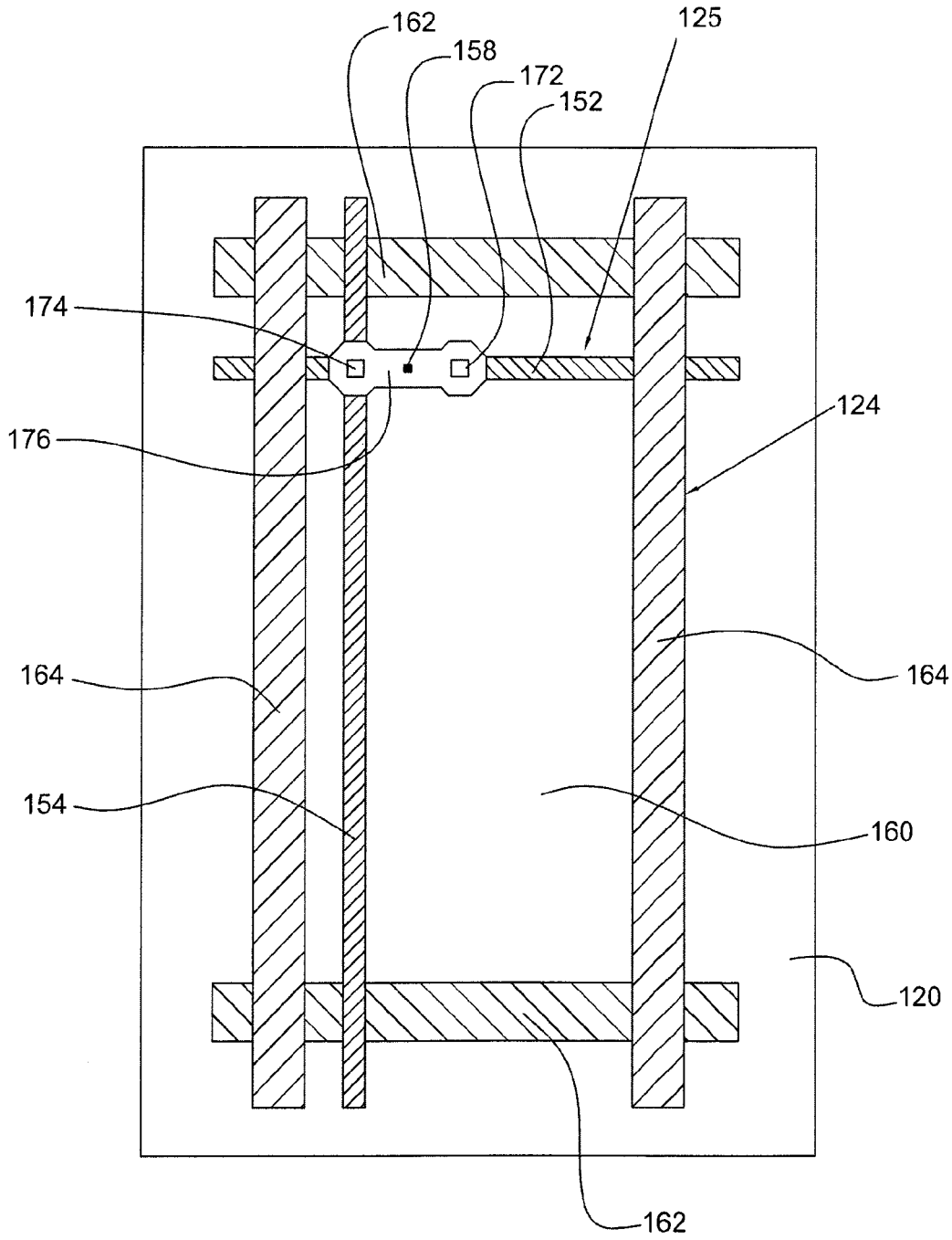

FIG.8