FIG. 12

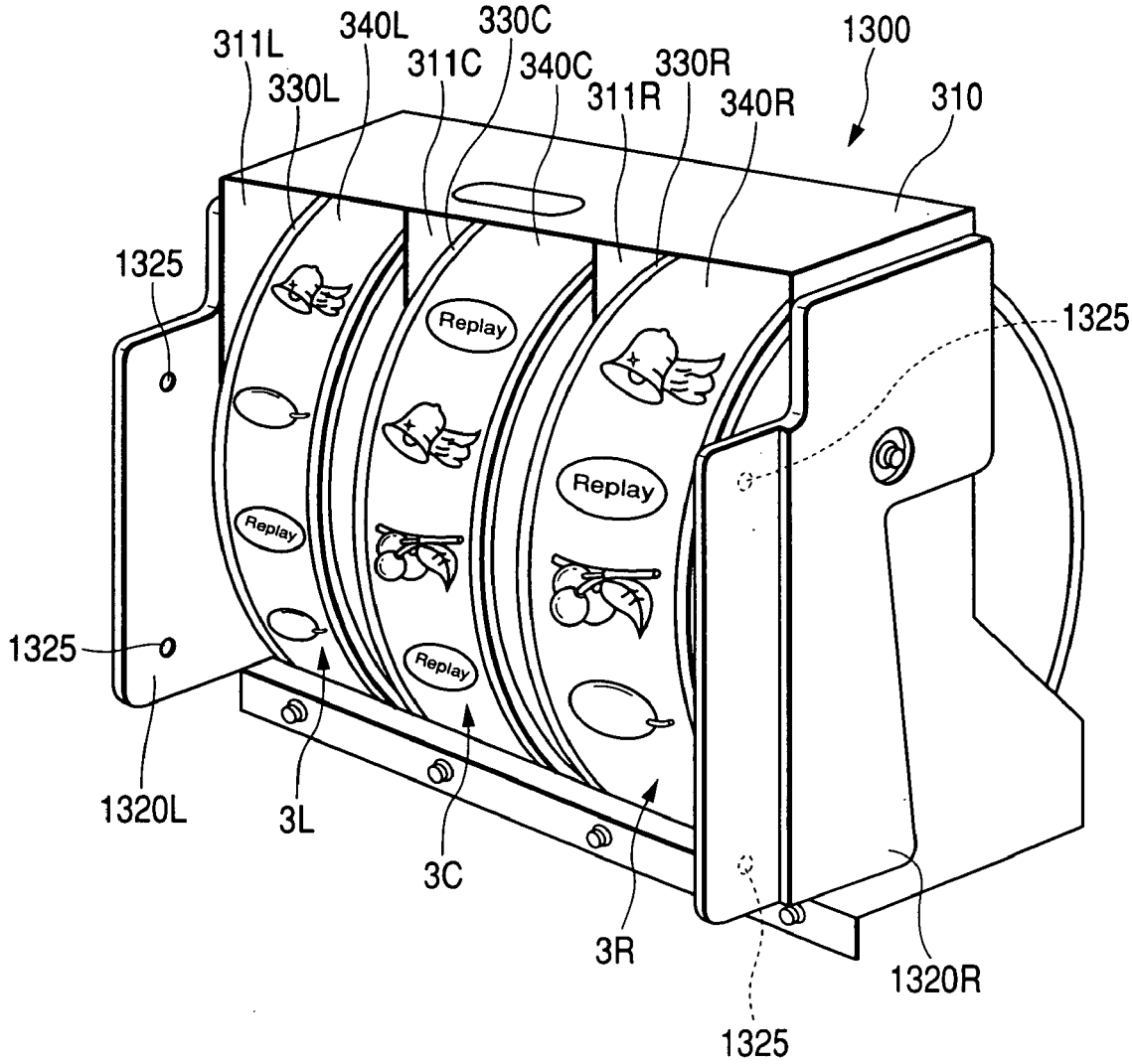
311L
340L
330C
1300
330L
311C
340C
330R
311R
340R
310
1325
1325
Replay
Replay
Replay
Replay
1325
1320L
3L
3C
3R
1320R
1325