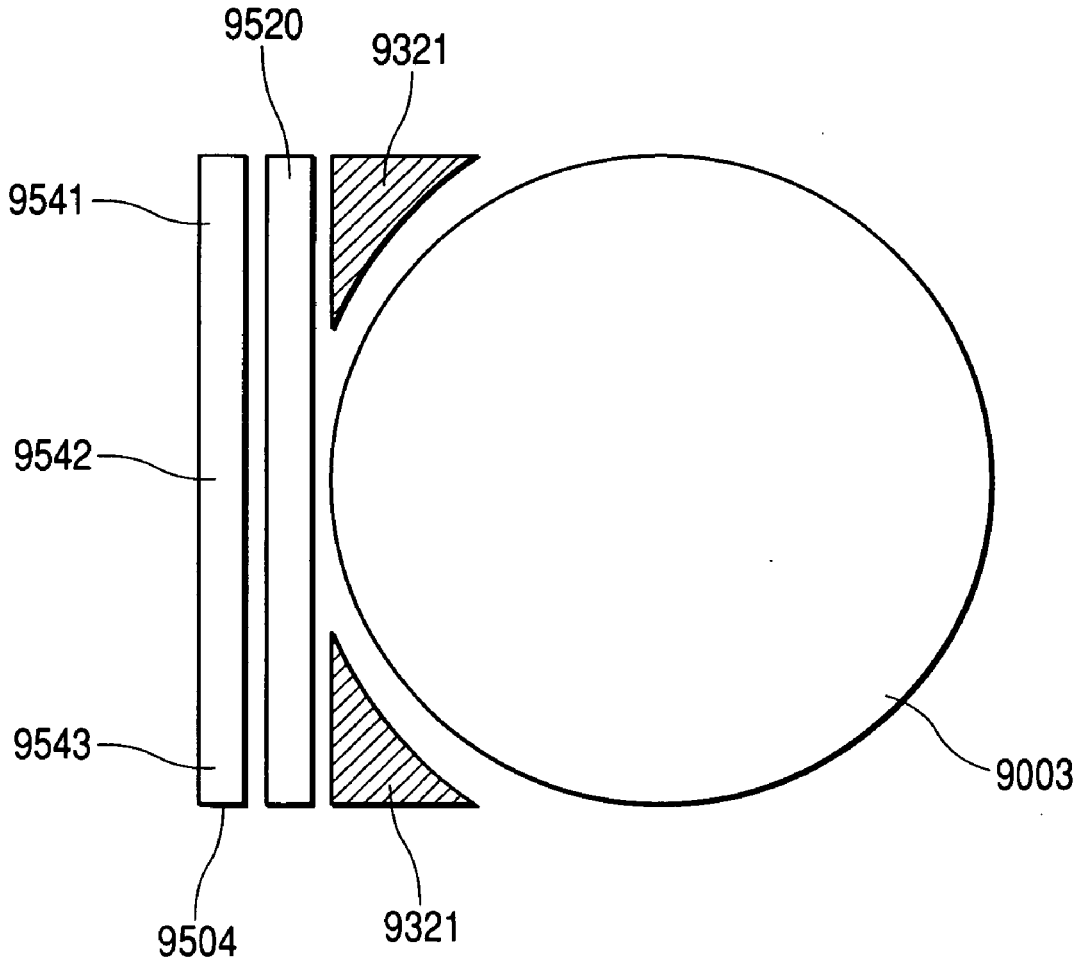FIG. 15