FIG. 2

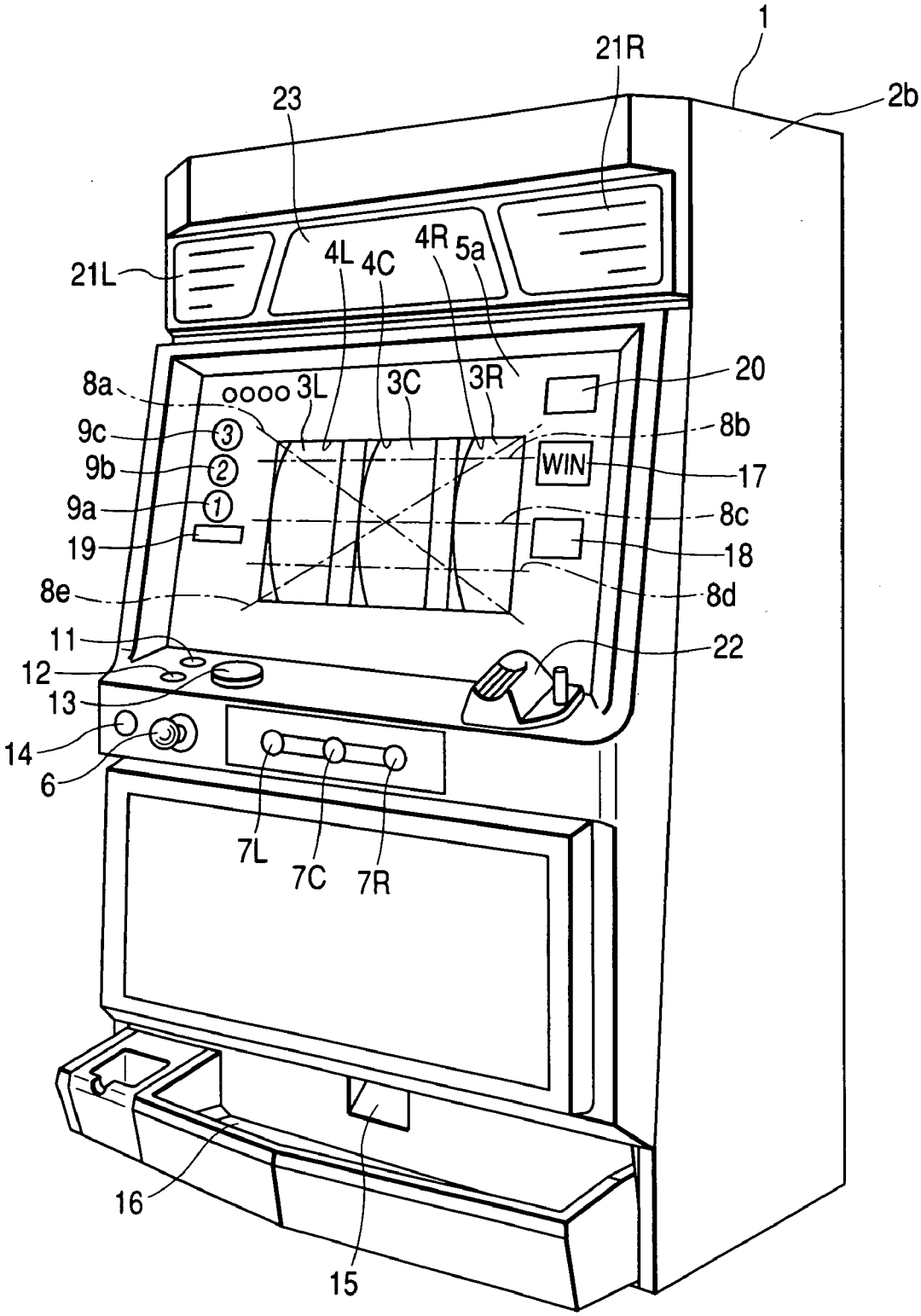
1
21R
2b
23
21L
4L
4C
4R
5a
8a
3L
3C
3R
20
9c
8b
9b
WIN
17
9a
8c
19
18
8e
8d
11
22
12
13
14
6
7L
7C
7R
16
15