FIG. 3

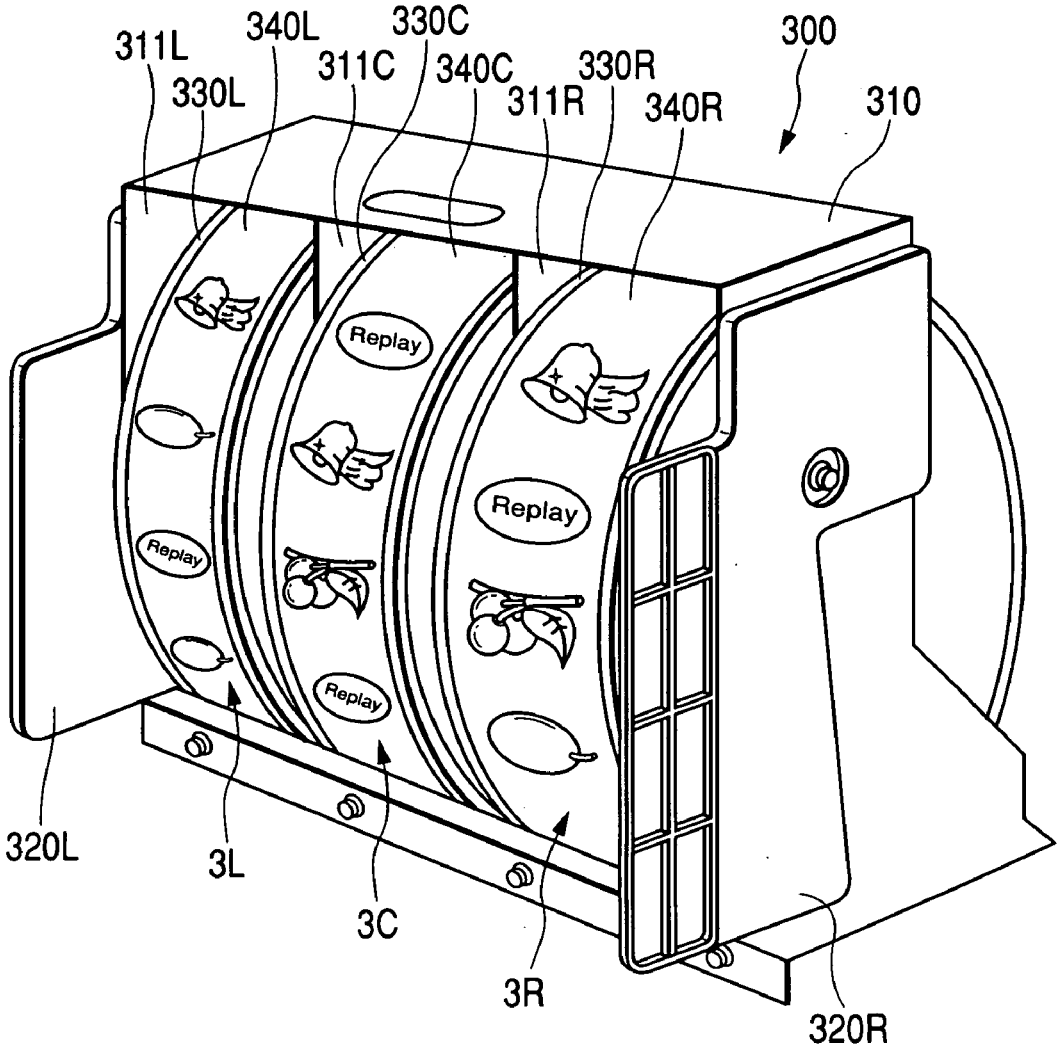
311L
340L
330C
300
330L
311C
340C
330R
311R
340R
310
Replay
Replay
Replay
Replay
320L
3L
3C
3R
320R