FIG. 5

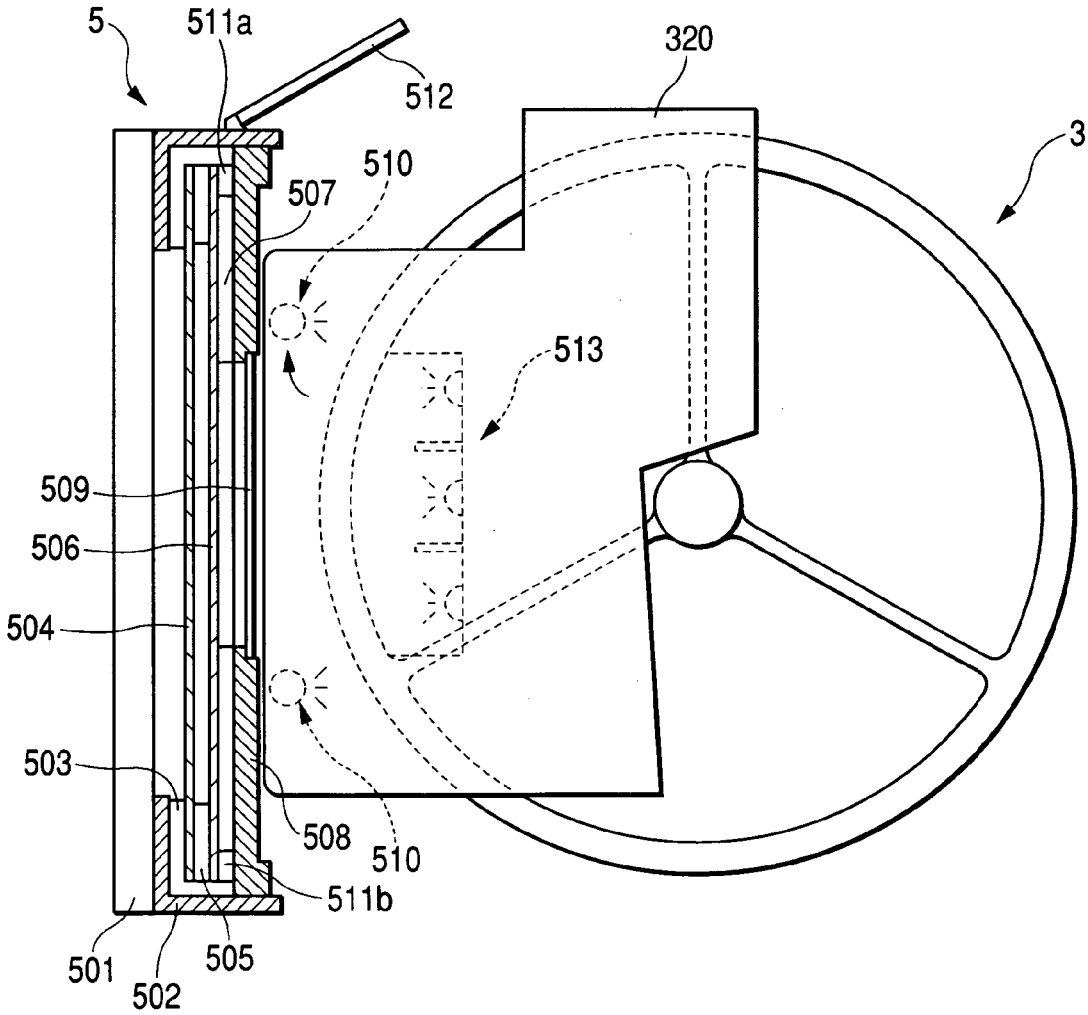
5
511a
512
320
3
510
507
513
509
506
504
503
508
510
511b
501
502
505