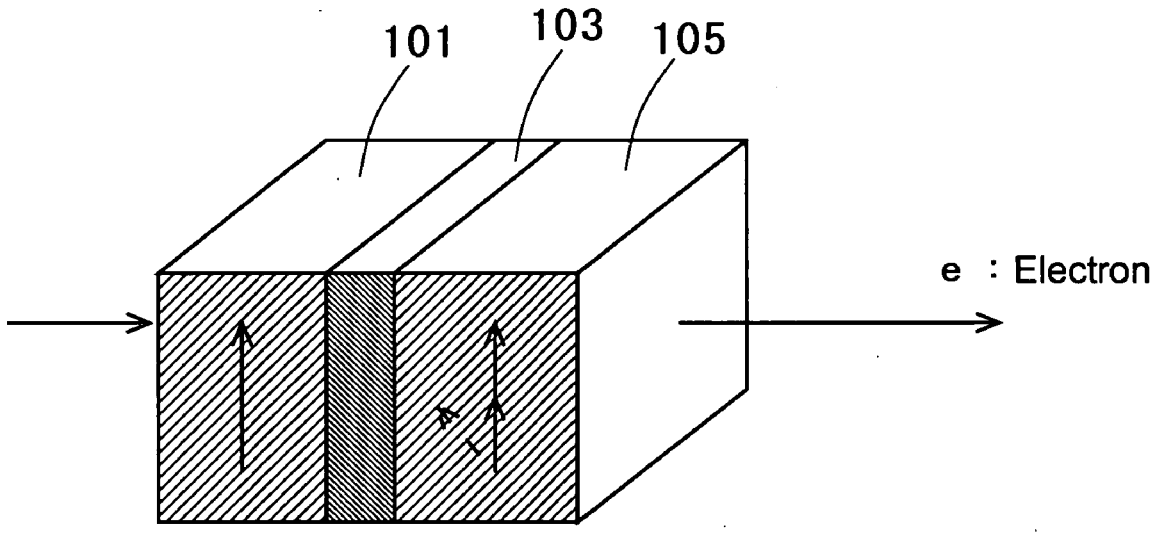FIG. 25