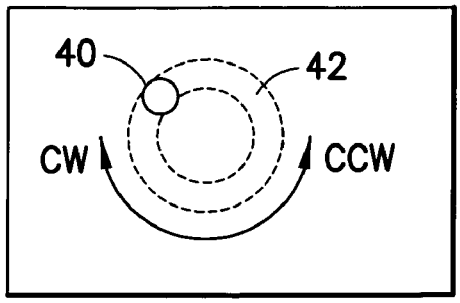

FIG.8A

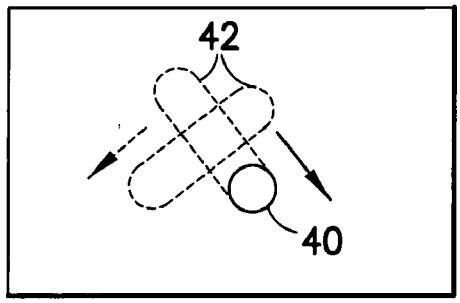

FIG.8B

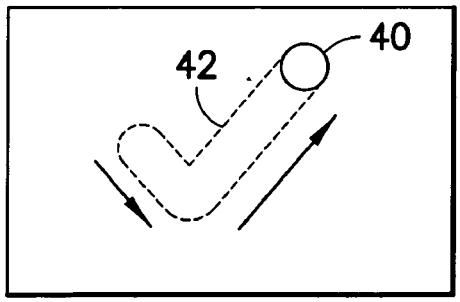

FIG.8C

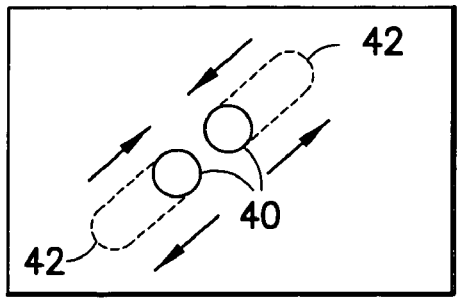

FIG.8D