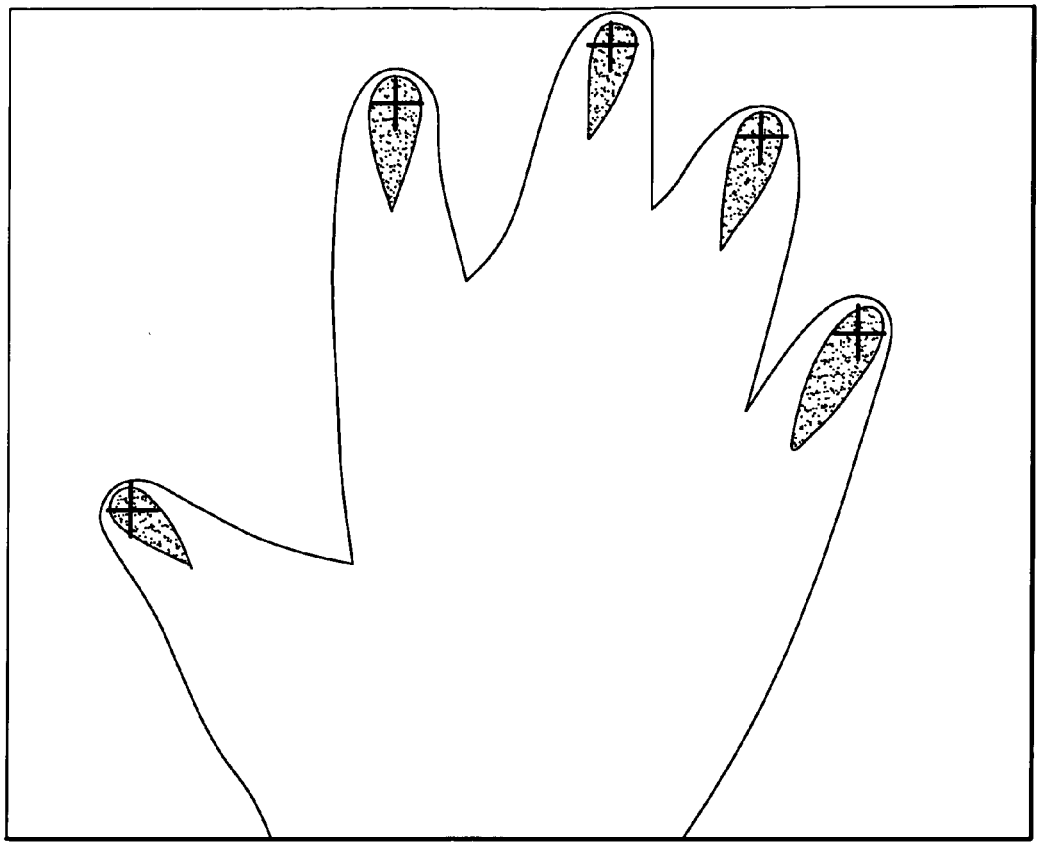

FIG.10A

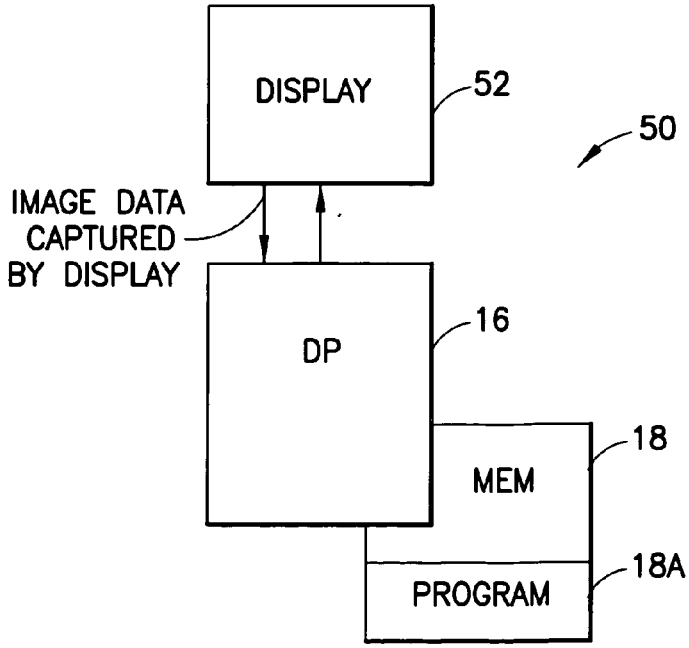

FIG.10B