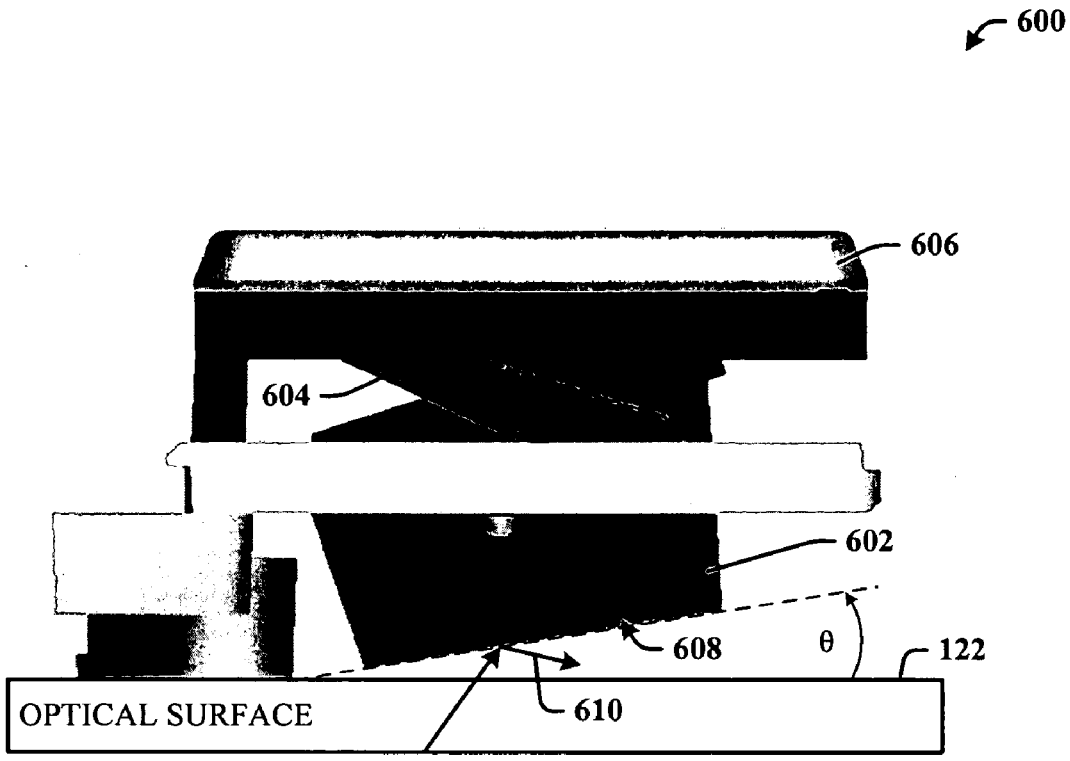
600
606
604
602
608
θ
122
OPTICAL SURFACE
610

FIG. 6

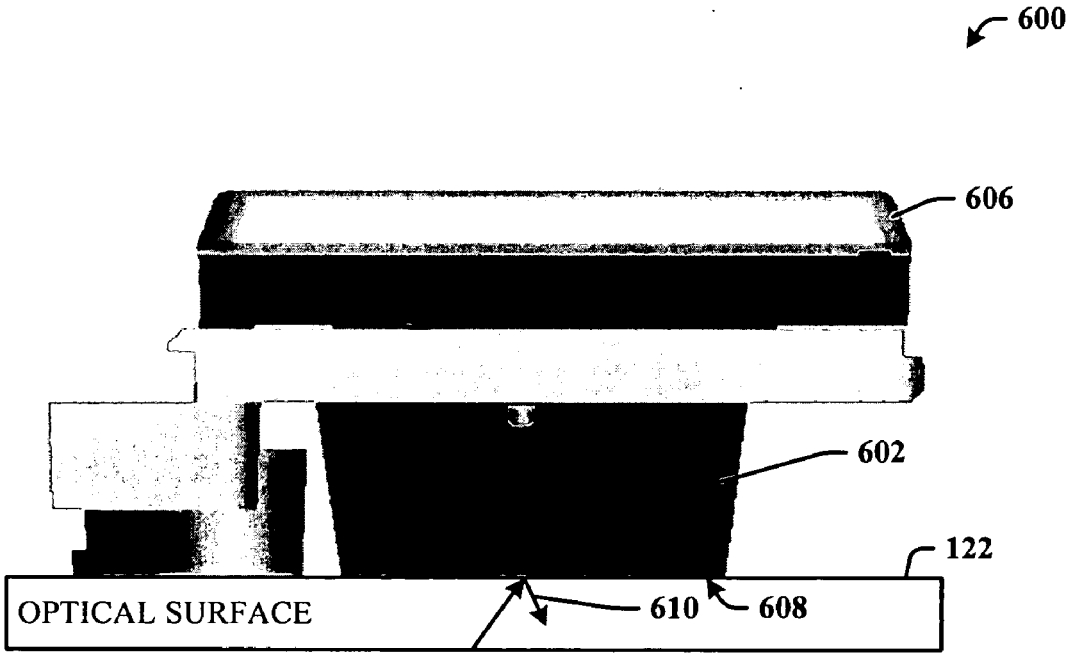
600
606
602
122
OPTICAL SURFACE
610
608

FIG. 7