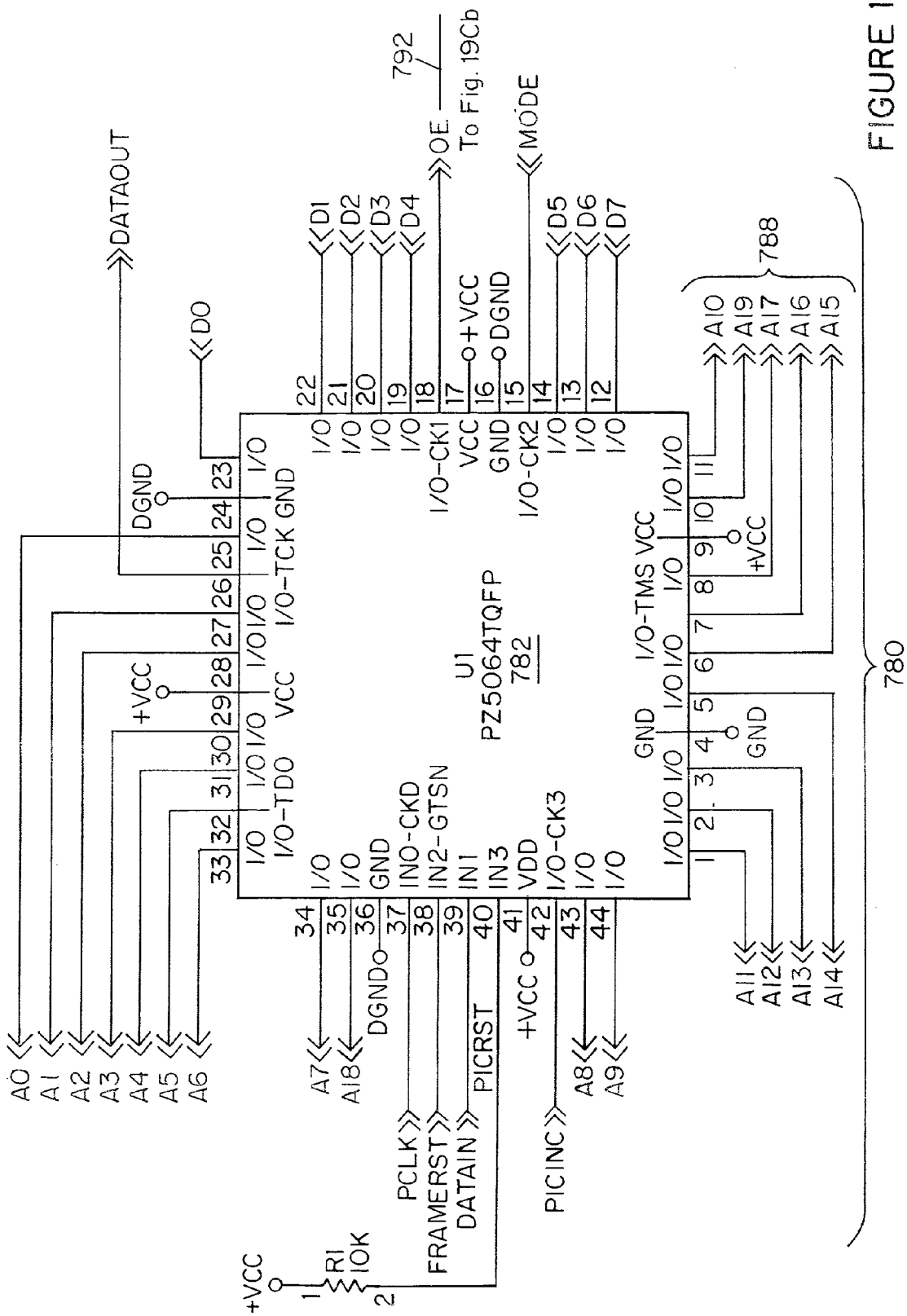
U1
PZ5064TQFP
782
DATAOUT
DO
DGND
+VCC
OE
792
To Fig. 19Cb
MODE
D1
D2
D3
D4
D5
D6
D7
788
780
A0
A1
A2
A3
A4
A5
A6
A7
A8
A9
A10
A11
A12
A13
A14
A15
A16
A17
A18
A19
I/O-TDO
VCC
I/O-TCK
GND
I/O-CK1
I/O-CK2
I/O-TMS
IN0-CKD
IN2-GTSN
IN1
IN3
VDD
I/O-CK3
PCLK
FRAMERST
DATAIN
PICRST
PICINC
R1
10K

FIGURE 19Ca