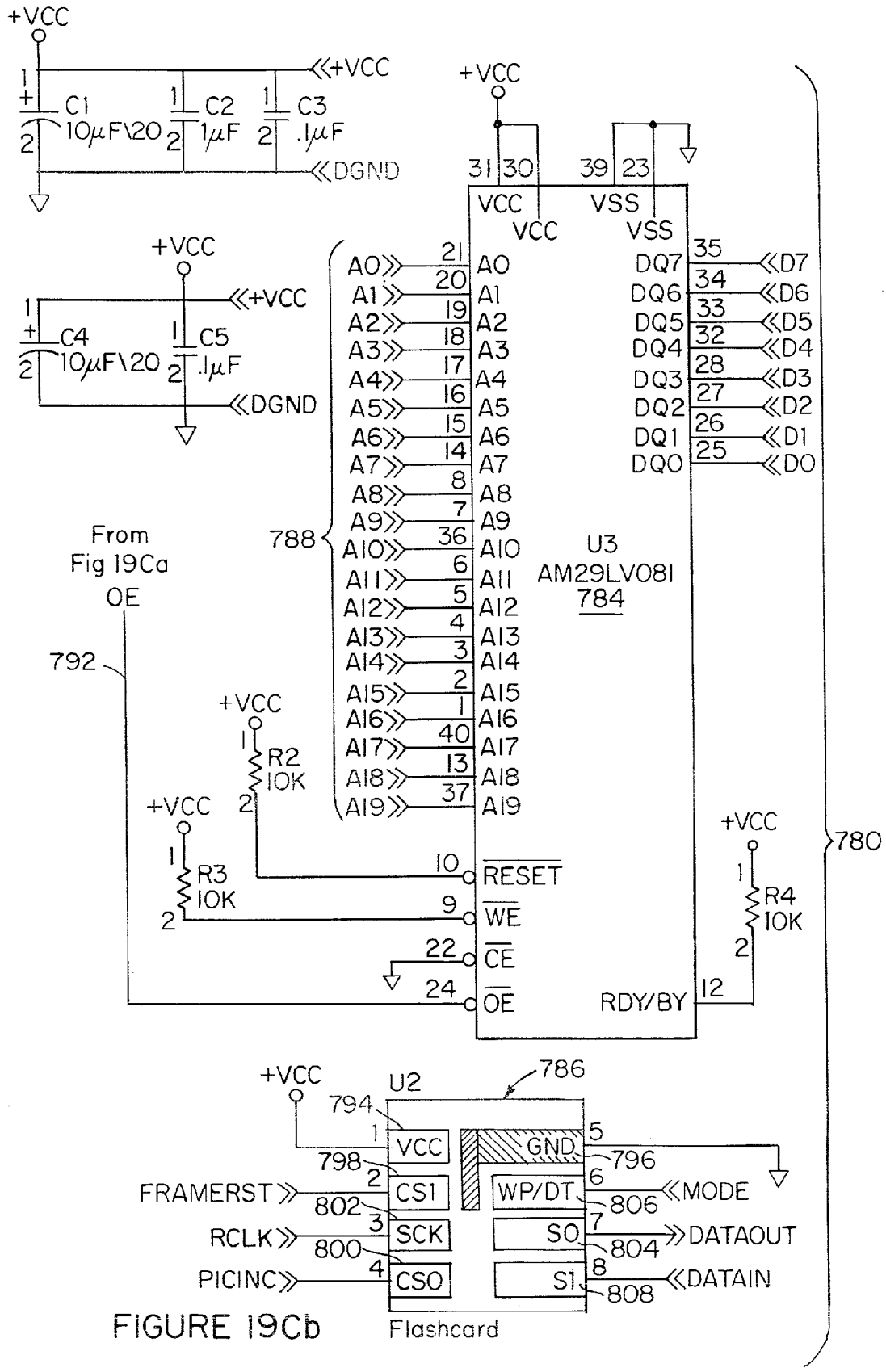
+VCC
C1
10μF\20
C2
1μF
C3
.1μF
DGND
C4
10μF\20
C5
.1μF
U3
AM29LV081
784
788
780
From
Fig 19Ca
OE
792
R2
10K
R3
10K
R4
10K
RESET
WE
CE
OE
RDY/BY
VCC
VSS
DQ7
DQ6
DQ5
DQ4
DQ3
DQ2
DQ1
DQ0
D7
D6
D5
D4
D3
D2
D1
D0
U2
786
794
798
802
800
FRAMERST
RCLK
PICINC
CS1
SCK
CSO
GND
796
WP/DT
806
MODE
SO
804
DATAOUT
S1
808
DATAIN
Flashcard

FIGURE 19Cb