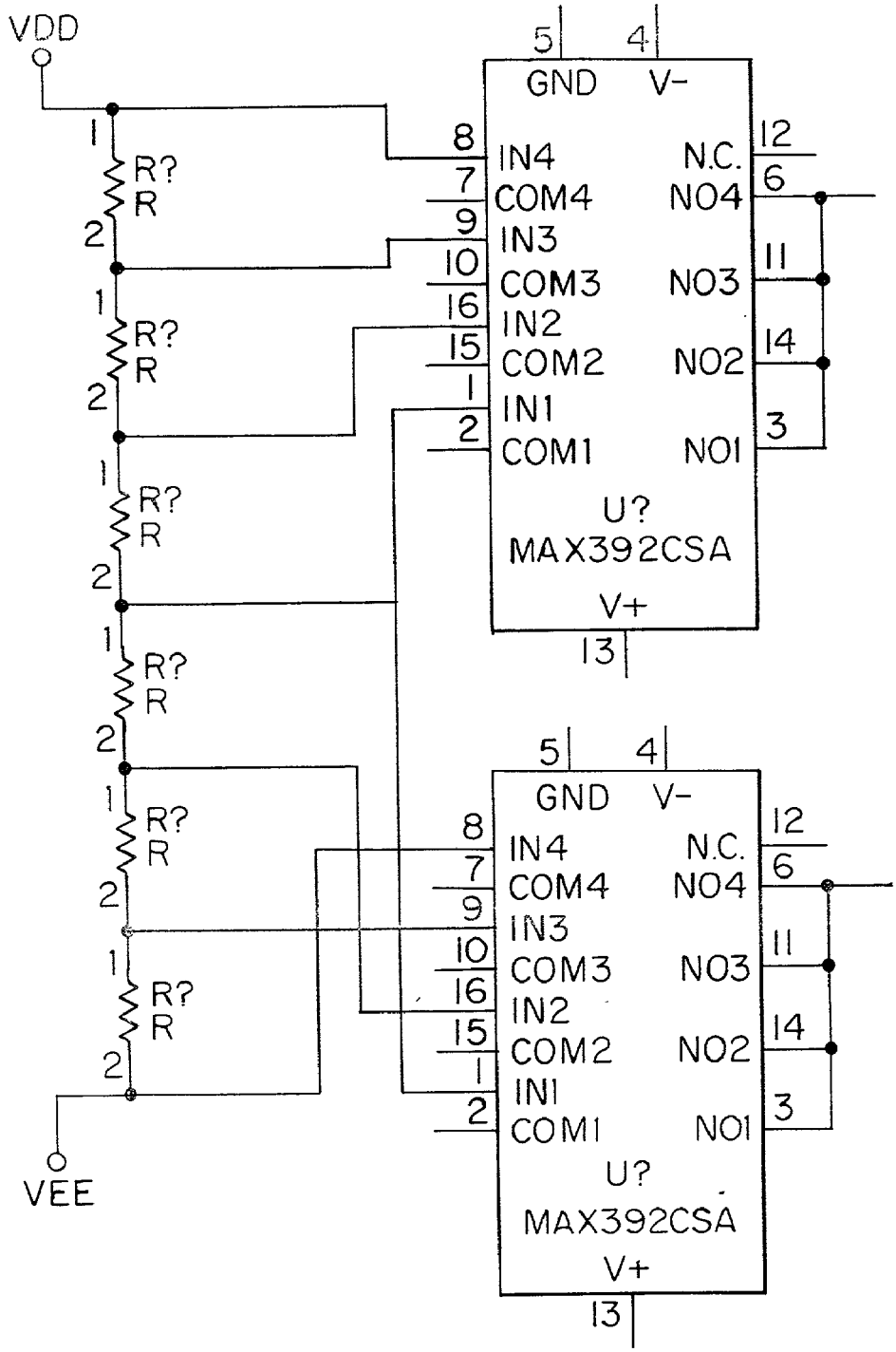
VDD
VEE
R?
R
1
2
5
4
GND
V-
8
IN4
7
COM4
9
IN3
10
COM3
16
IN2
15
COM2
1
IN1
2
COM1
12
N.C.
6
NO4
11
NO3
14
NO2
3
NO1
U?
MAX392CSA
V+
13

FIGURE 19F