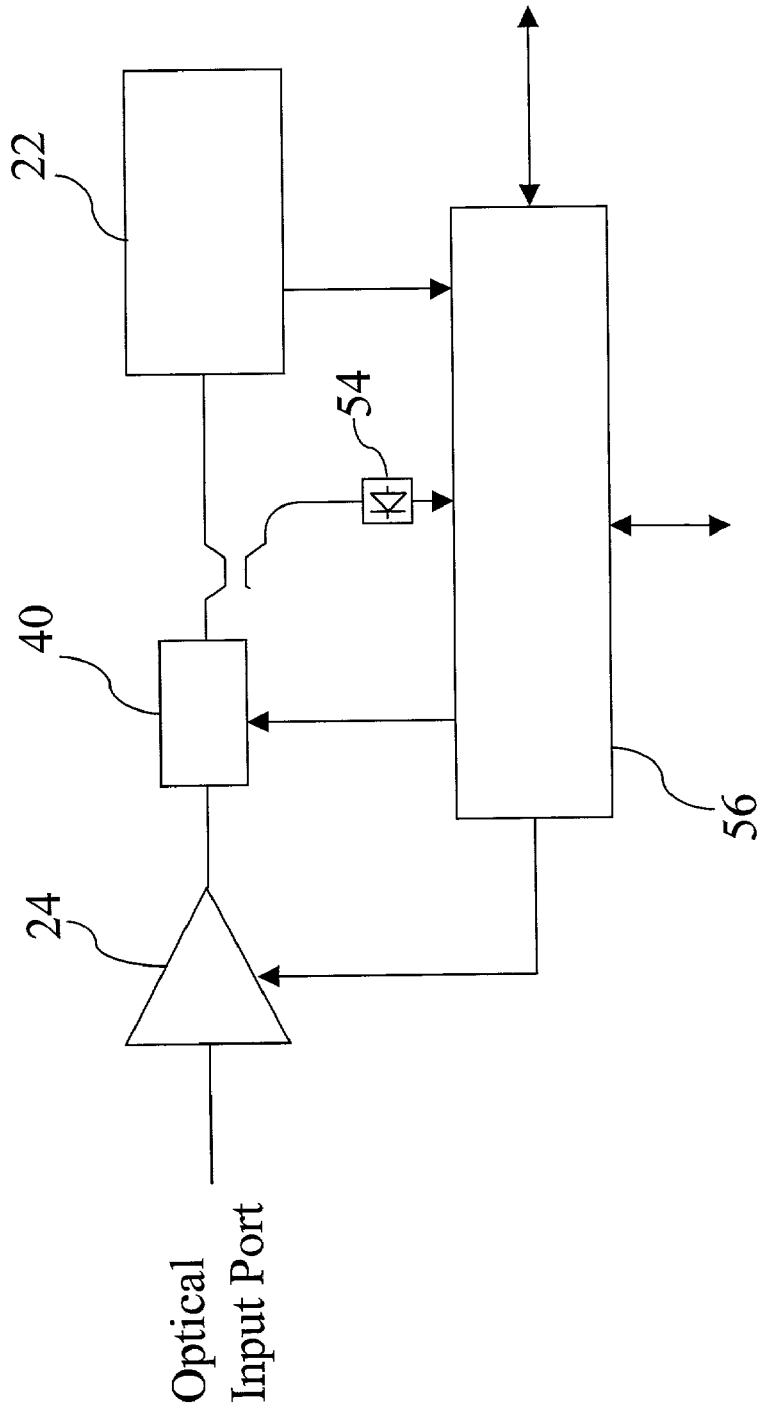

FIG. 12