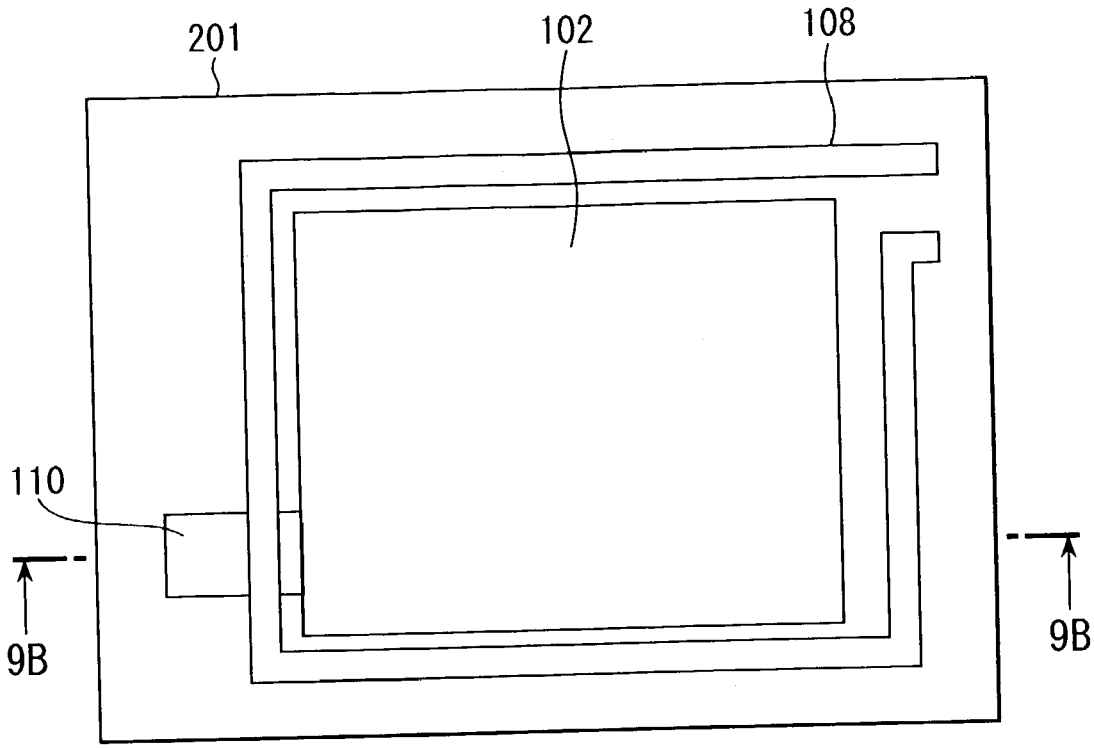
201
102
108
110
9B
9B

FIG. 9A

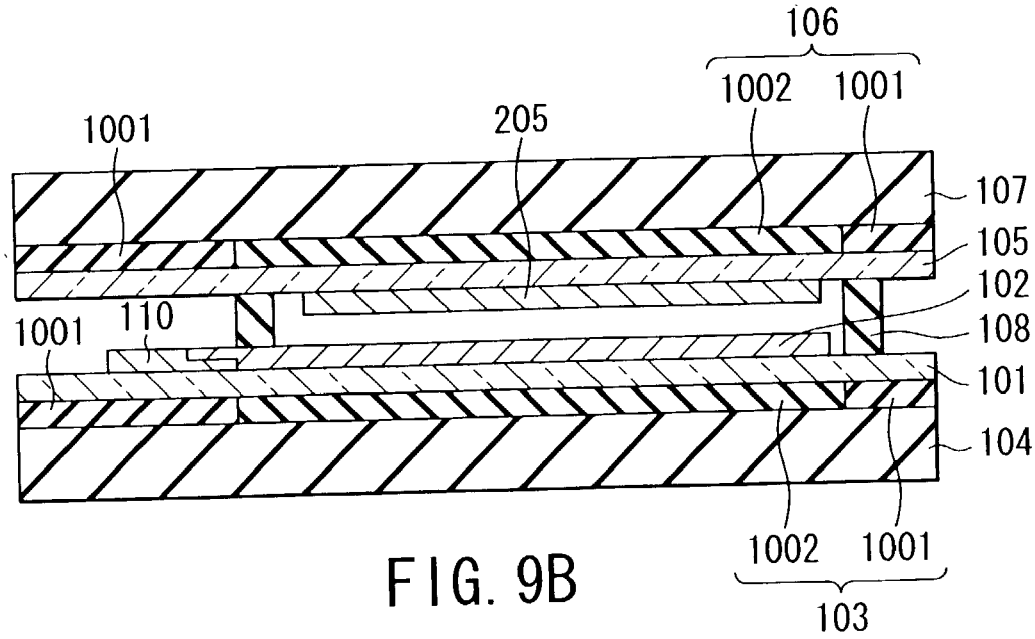
106
1002
1001
1001
205
107
105
102
1001
110
108
101
104
1002
1001
103

FIG. 9B