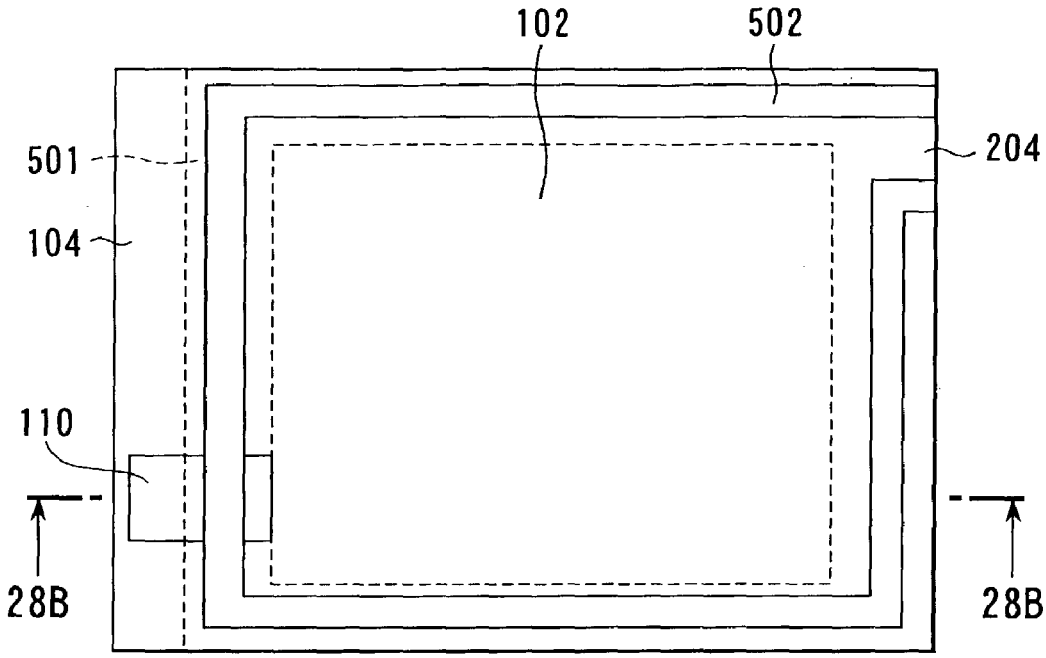

FIG. 28A

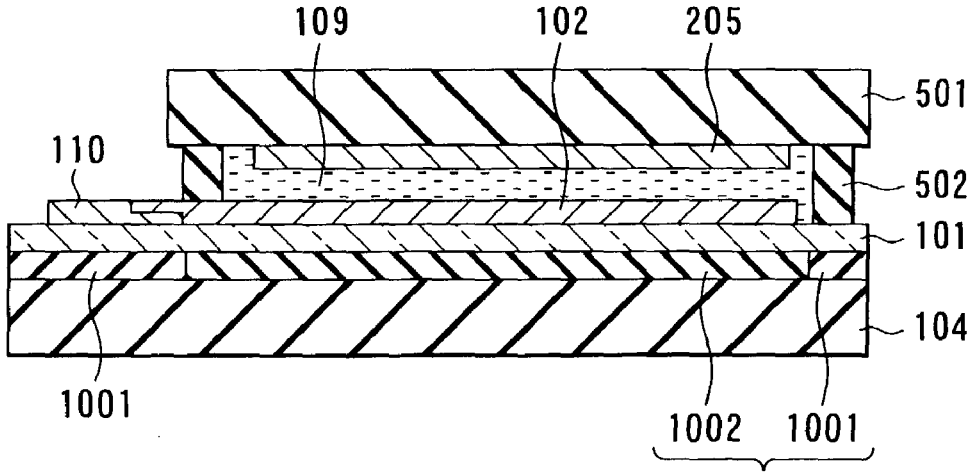

FIG. 28B